普通分岐器用転てつ転換鎖錠装置据付用品

● 分岐器の種類･番数	40N 8～12#
● 電気転てつ機の種類	NS-A
● 電気転てつ機の取付位置	(左)1200

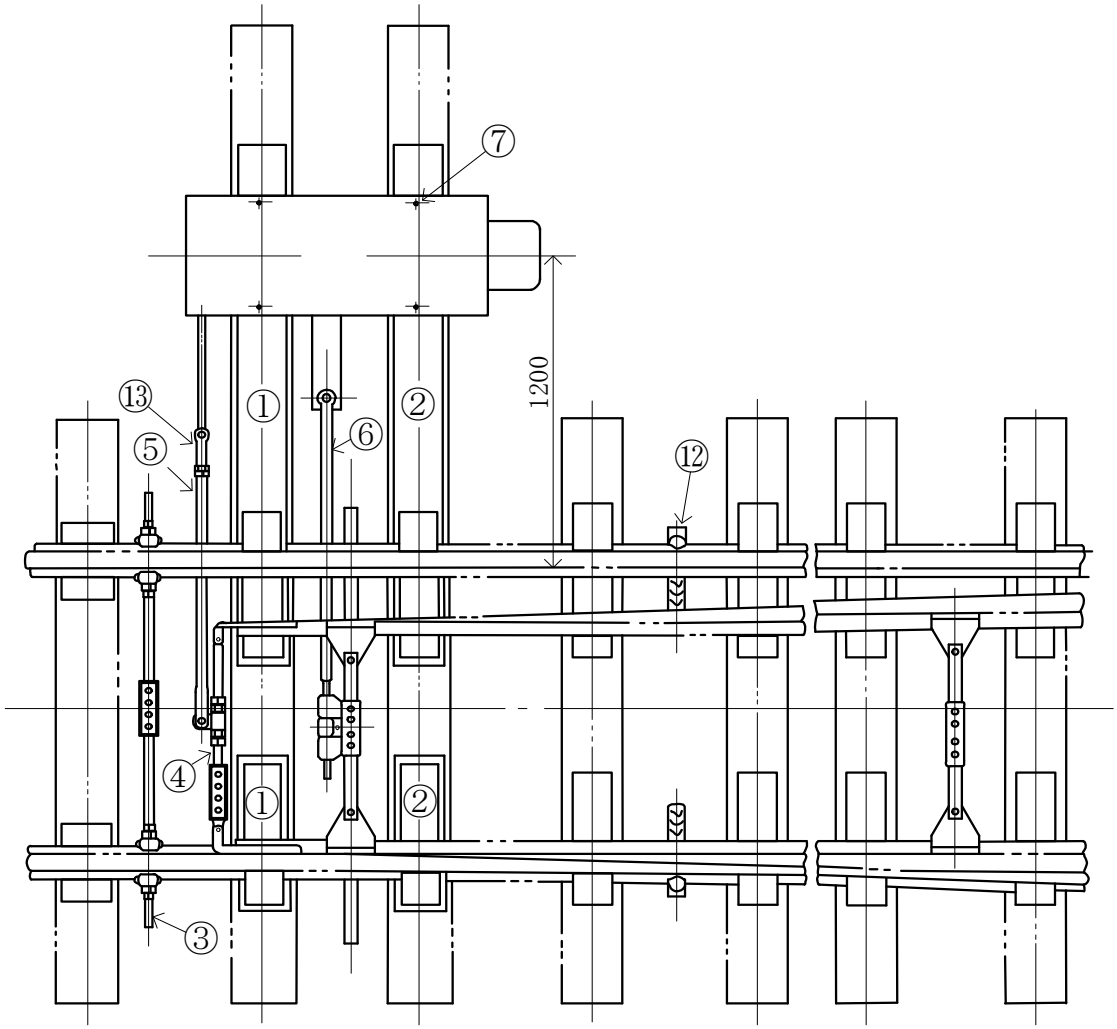

No.	品名	品形	仕様	数量	
1	床敷板	B401-11.14	PD40N104-4付	1	枚
2	〃	〃	PD40N104-5付	1	枚
3	ゲージタイ	B333-E		1	本
4	フロントロッド	B721-L		1	組
5	接続かん	D231-V	a=1090 f=0	1	本
6	スイッチアジャスタ	B355-A2	a=1350 f=90	1	組
7	ツメボルト	F46-4		4	本
12	転てつ減摩器	B372-A		2	個
13	鎖錠かん継手	NS-A用	ボルト共	1	個

普通分岐器用転てつ転換鎖錠装置据付用品

● 分岐器の種類･番数	40N 14#
● 電気転てつ機の種類	NS-A
● 電気転てつ機の取付位置	(左)1200

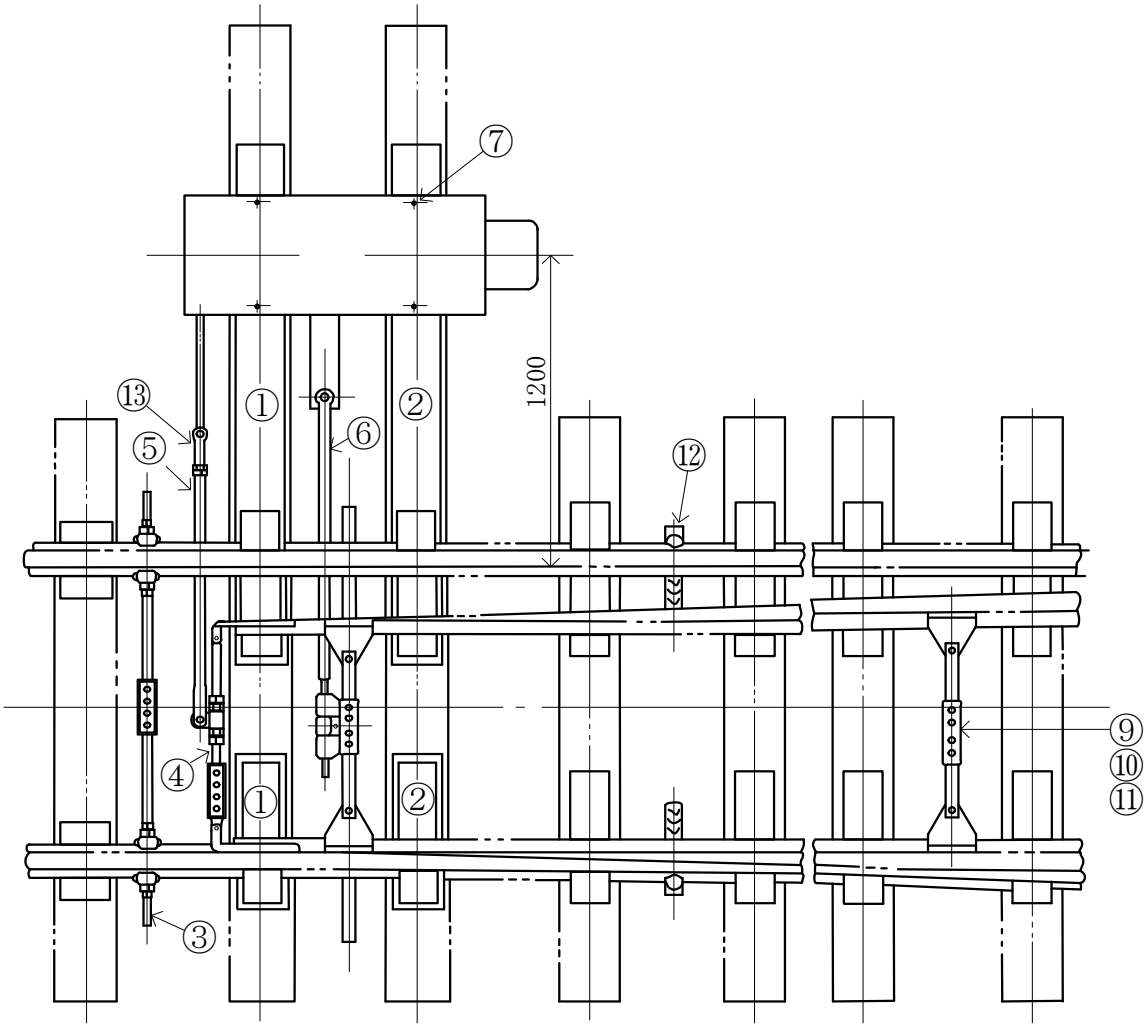

No.	品名	品形	仕様	数量	
1	床敷板	B401-11.14	PD40N104-4付	1	枚
2	〃	〃	PD40N104-5付	1	枚
3	ゲージタイ	B333-E		1	本
4	フロントロッド	B721-M		1	組
5	接続かん	D231-V	a=1110 f=0	1	本
6	スイッチアジャスタ	B355-A4	a=1350 f=90	1	組
7	ツメボルト	F46-4		4	本
9	軌間絶縁	E100-L		1	組
10	接続板	B355-15a.15b		1	組
11	ボルト	B355-17.19.20		4	本
12	転てつ減摩器	B372-A		2	個
13	鎖錠かん継手	NS-A用	ボルト共	1	個

普通分岐器用転てつ転換鎖錠装置据付用品

● 分岐器の種類･番数	40N 16#
● 電気転てつ機の種類	NS-A
● 電気転てつ機の取付位置	(左)1200

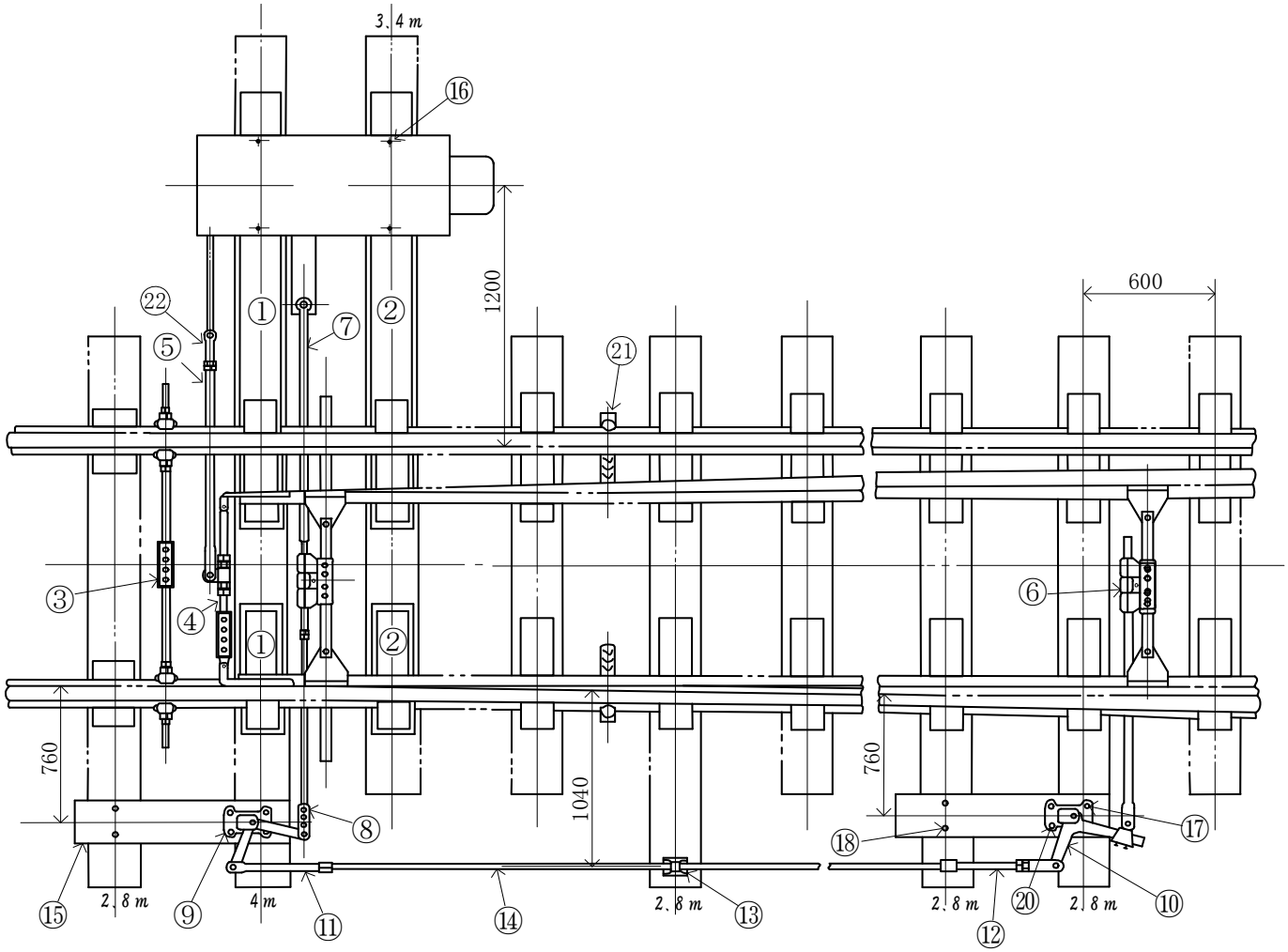

No.	品名	品形	仕様	数量	
1	床敷板	B401-11.14	PD40N104-4付	1	枚
2	〃	〃	PD40N104-5付	1	枚
3	ゲージタイ	B333-E		1	本
4	フロントロッド	B721-M		1	組
5	接続かん	D231-V	a=1100 f=0	1	本
6	スイッチアジャスタ	B355-A2	a=1300 f=95	1	組
7	〃	B355-A4準	ℓ=1770 f=95 下り45 ジョー付	1	組
8	絶縁リンク	D231-準	a=860 f=100	1	本
9	直角クランク	D243-D		1	組
10	アジャストクランク	D245-A		1	組
11	ソリッドジョー	D231-C6	f=57	1	本
12	スクールジョー	D231-E4	f=57	1	本
13	パイプキャリア	D224-B		1	組
	ベース	D227-B		1	組
	ねじくぎ	16×100		2	本
14	信号鉄管	32A		3	m
15	敷板	F45-1		2	枚
16	ツメボルト	F46-4		4	本
17	〃	F46-3		4	本
18	〃	F46-2		4	本
20	ボルト、ナット	M20×60		4	本
21	転てつ減摩器	B372-A		2	個
22	鎖錠かん継手	NS-A用	ボルト共	1	個

普通分岐器用転てつ転換鎖錠装置据付用品

● 分岐器の種類･番数	50N 8～12#
● 電気転てつ機の種類	NS-A
● 電気転てつ機の取付位置	(左)1200

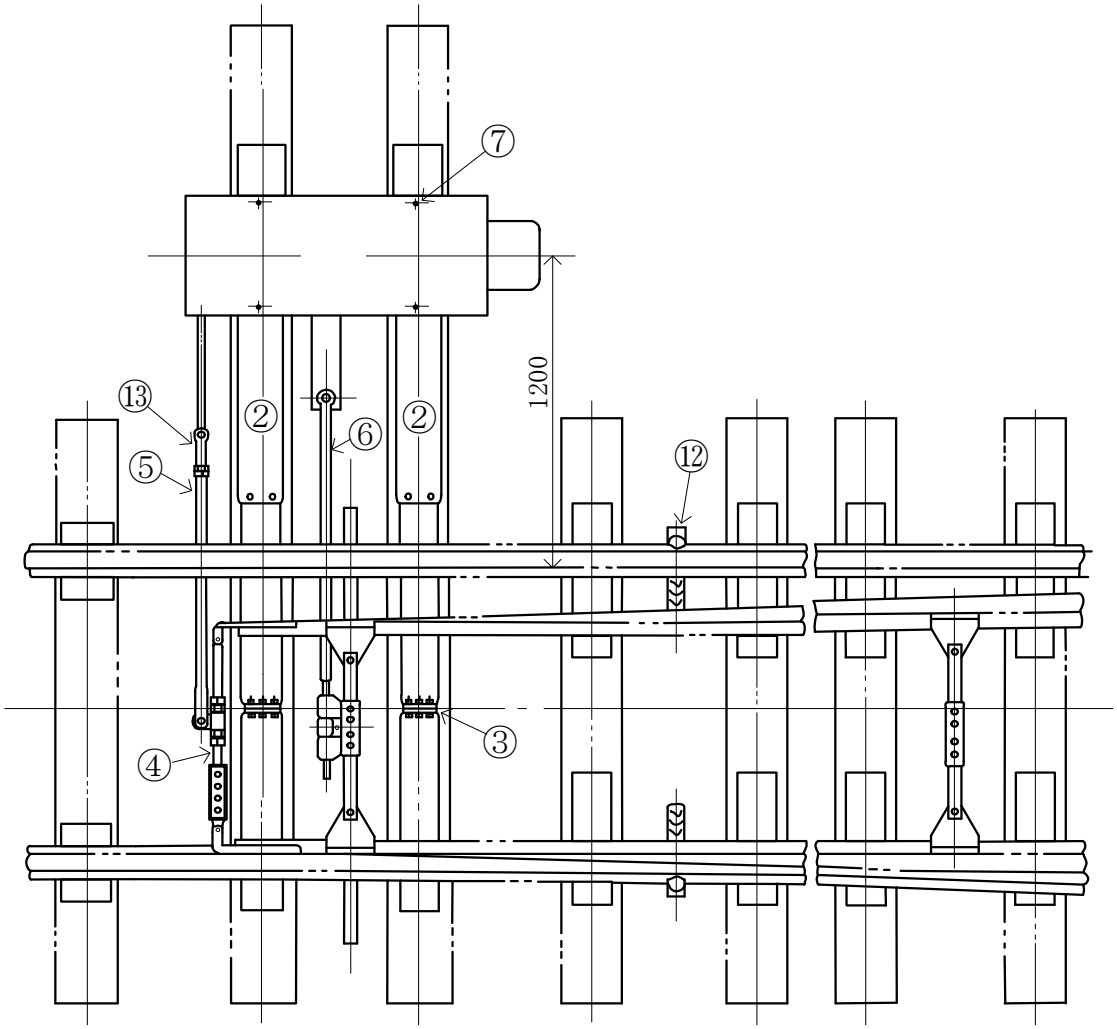

No.	品名	品形	仕様	数量	
2	床敷板	B401-18.26		2	枚
3	床板用絶縁	B401-A1		2	組
4	フロントロッド	B721-N		1	組
5	接続かん	D231-V	a=1090 f=10	1	本
6	スイッチアジャスタ	B355-A2	a=1350 f=90	1	組
7	ツメボルト	F46-4		4	本
12	転てつ減摩器	B372-A		2	個
13	鎖錠かん継手	NS-A用	ボルト共	1	個

普通分岐器用転てつ転換鎖錠装置据付用品

● 分岐器の種類･番数	40N.50N 8～12#
● 電気転てつ機の種類	HCW-S1
● 電気転てつ機の取付位置	(左)1200

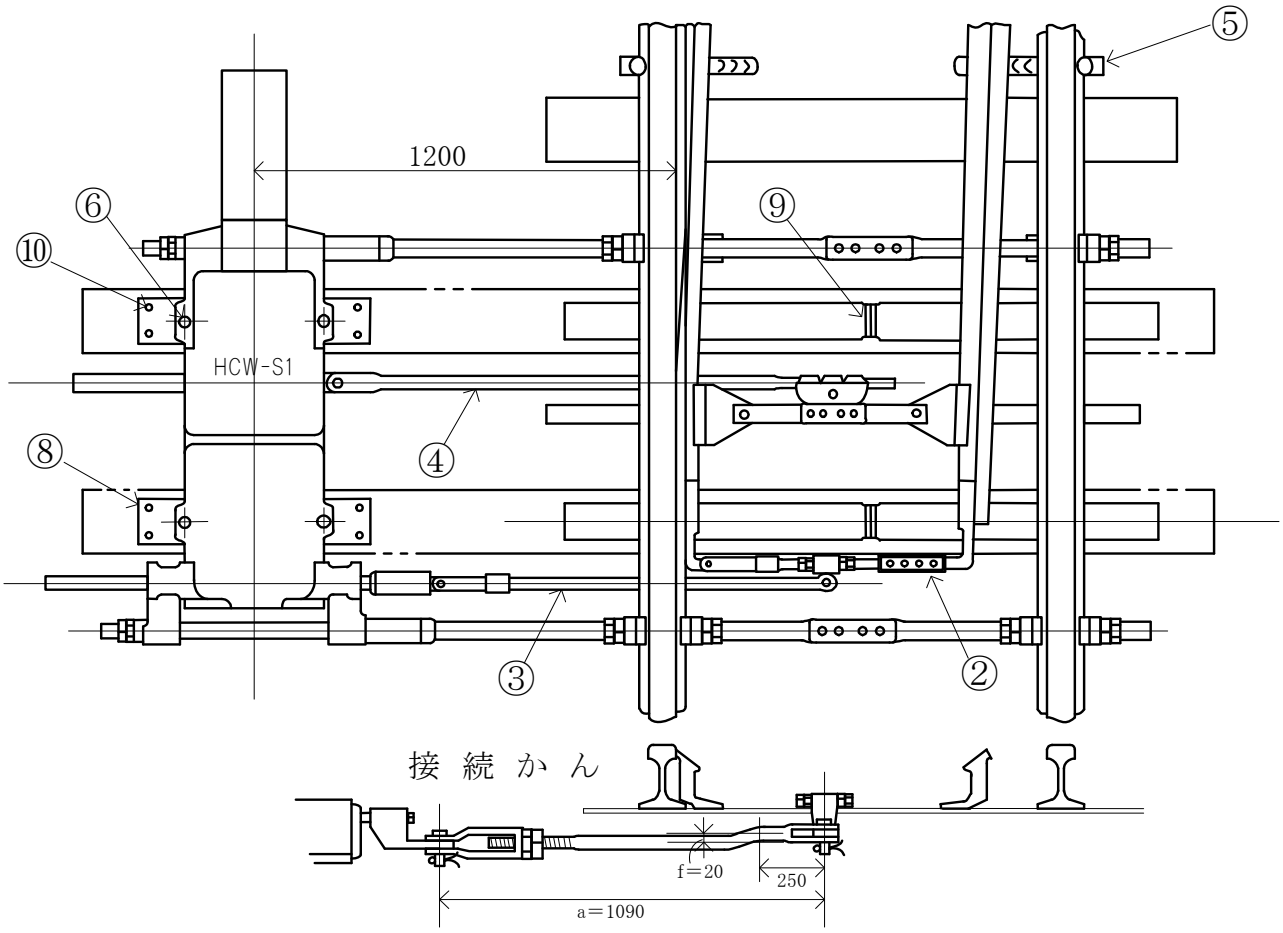

No.	品名	品形	仕様	数量	
2	フロントロッド	B721-N 又は L		1	組
3	接続かん	D231-V準	a=1090 f=20	1	本
4	スイッチアジャスタ	B355-A2	a=1350 f=35	1	組
5	転てつ減摩器	B372-A		2	個
6	ツメボルト	F46-5	20×250	4	本
8	敷板	ESM-HCW用	9×180×700	2	枚
9	床板用絶縁	B401-A1		2	組
10	ねじくぎ	F46-10	16×65	8	本

普通分岐器用転てつ転換鎖錠装置据付用品

● 分岐器の種類･番数	50N 側線 8～12#
● 電気転てつ機の種類	NS-A
● 電気転てつ機の取付位置	(左)1200

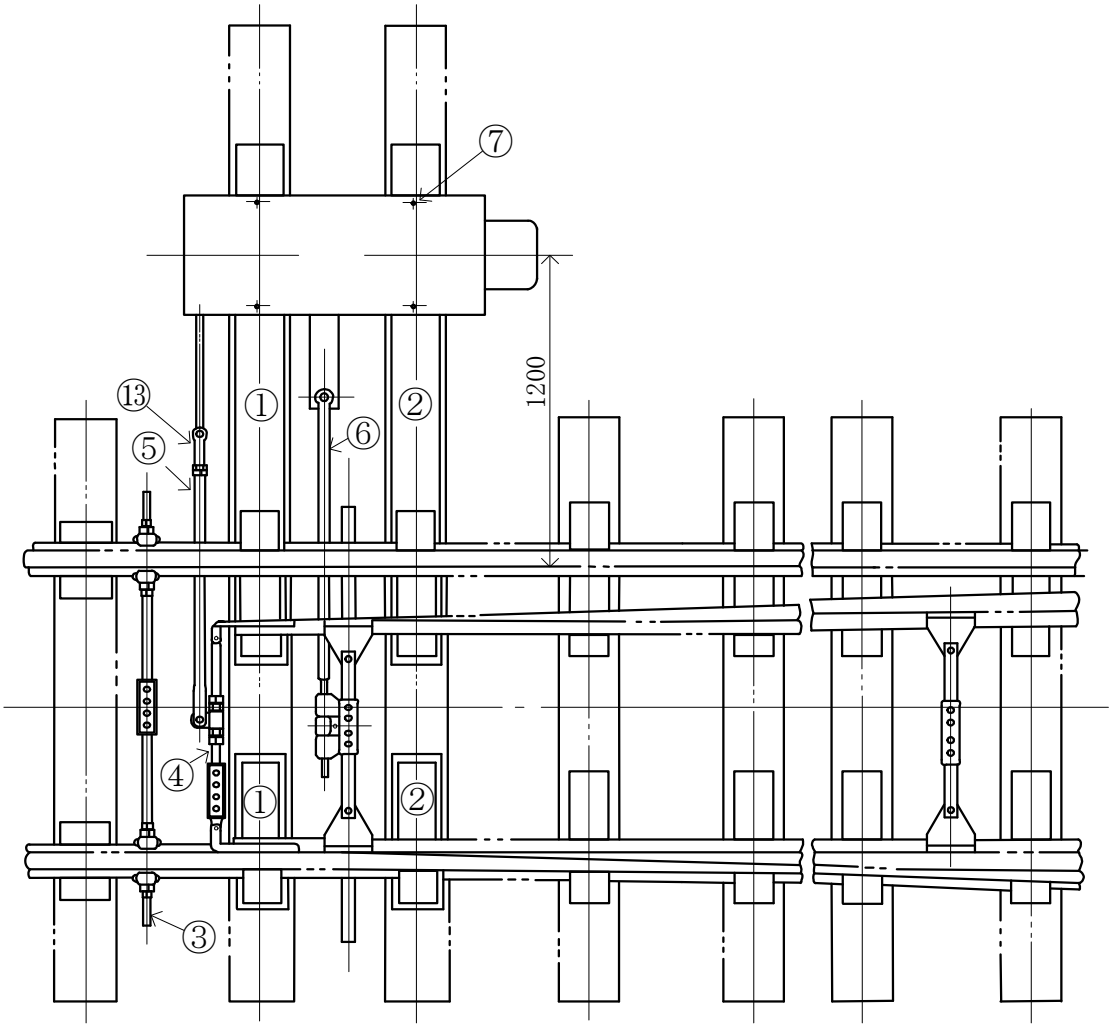

No.	品名	品形	仕様	数量	
1	床敷板	B401-27.30	D-PL1-3付	1	枚
2	〃	〃	D-PL1-4付	1	枚
3	ゲージタイ	B333-F		1	本
4	フロントロッド	B721-Y		1	組
5	接続かん	D231-V	a=1110 f=0	1	本
6	スイッチアジャスタ	B355-A4	a=1350 f=90	1	組
7	ツメボルト	F46-4		4	本
13	鎖錠かん継手	NS-A用	ボルト共	1	個

普通分岐器用転てつ転換鎖錠装置据付用品

● 分岐器の種類･番数	50N 弾性 8～12#
● 電気転てつ機の種類	NS-A
● 電気転てつ機の取付位置	(左)1200

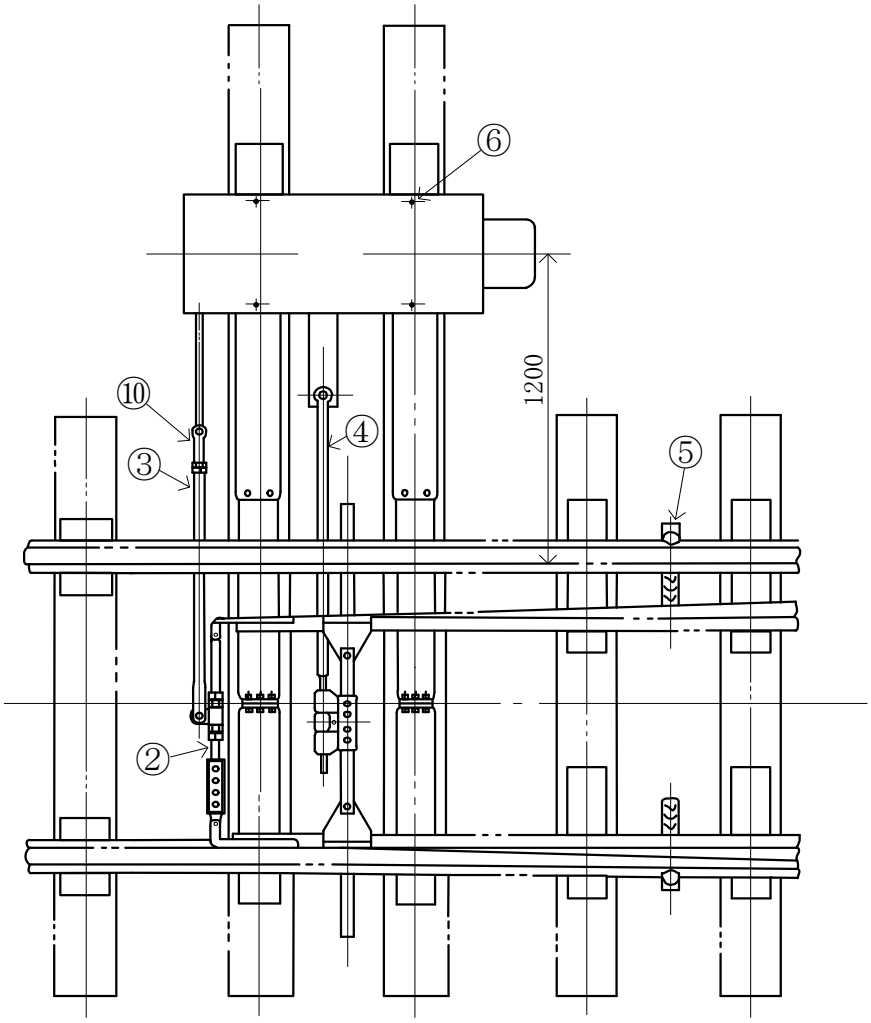

No.	品名	品形	仕様	数量	
2	フロントロッド	B721-W1		1	組
3	接続かん	D231-V	a=1110 f=10	1	本
4	スイッチアジャスタ	B355-A4	a=1350 f=90	1	組
5	転てつ減摩器	B372-A		2	個
6	ツメボルト	F46-4		4	本
10	鎖錠かん継手	NS-A用	ボルト共	1	個

普通分岐器用転てつ転換鎖錠装置据付用品

● 分岐器の種類･番数	50N 弾性 8～12#（PD50N 8～12# 251形, 261形, 262形）
● 電気転てつ機の種類	NS-A
● 電気転てつ機の取付位置	（左）1200

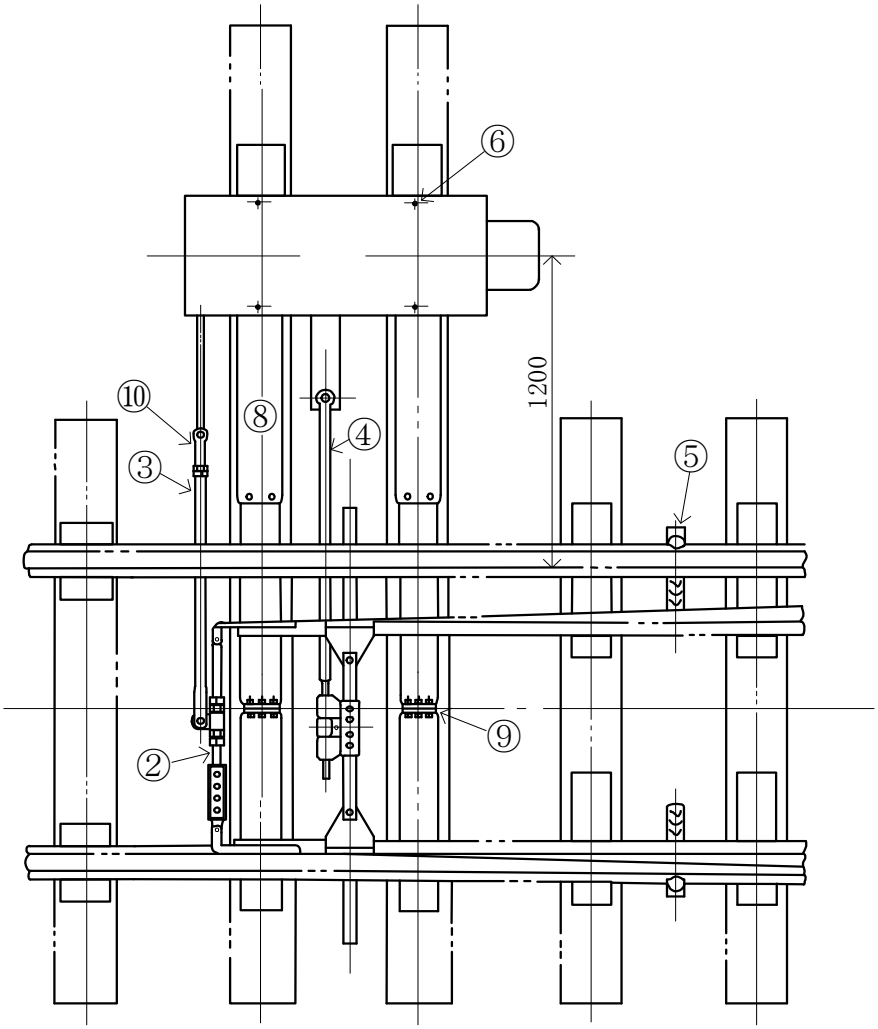

No.	品名	品形	仕様	数量	
2	フロントロッド	B721-W1		1	組
3	接続かん	D231-V	a=1110 f=10	1	本
4	スイッチアジャスタ	B355-A4	a=1350 f=90	1	組
5	転てつ減摩器	B372-A		2	個
6	ツメボルト	F46-4		4	本
8	床敷板	B401-18.26		2	枚
9	床板用絶縁	B401-A1		2	組
10	鎖錠かん継手	NS-A用	ボルト共	1	個

普通分岐器用転てつ転換鎖錠装置据付用品

● 分岐器の種類･番数	50N 弾性 8～12#（PD50N 8～12# 251形, 261形, 262形）
● 電気転てつ機の種類	HCW-S2
● 電気転てつ機の取付位置	（左）1200

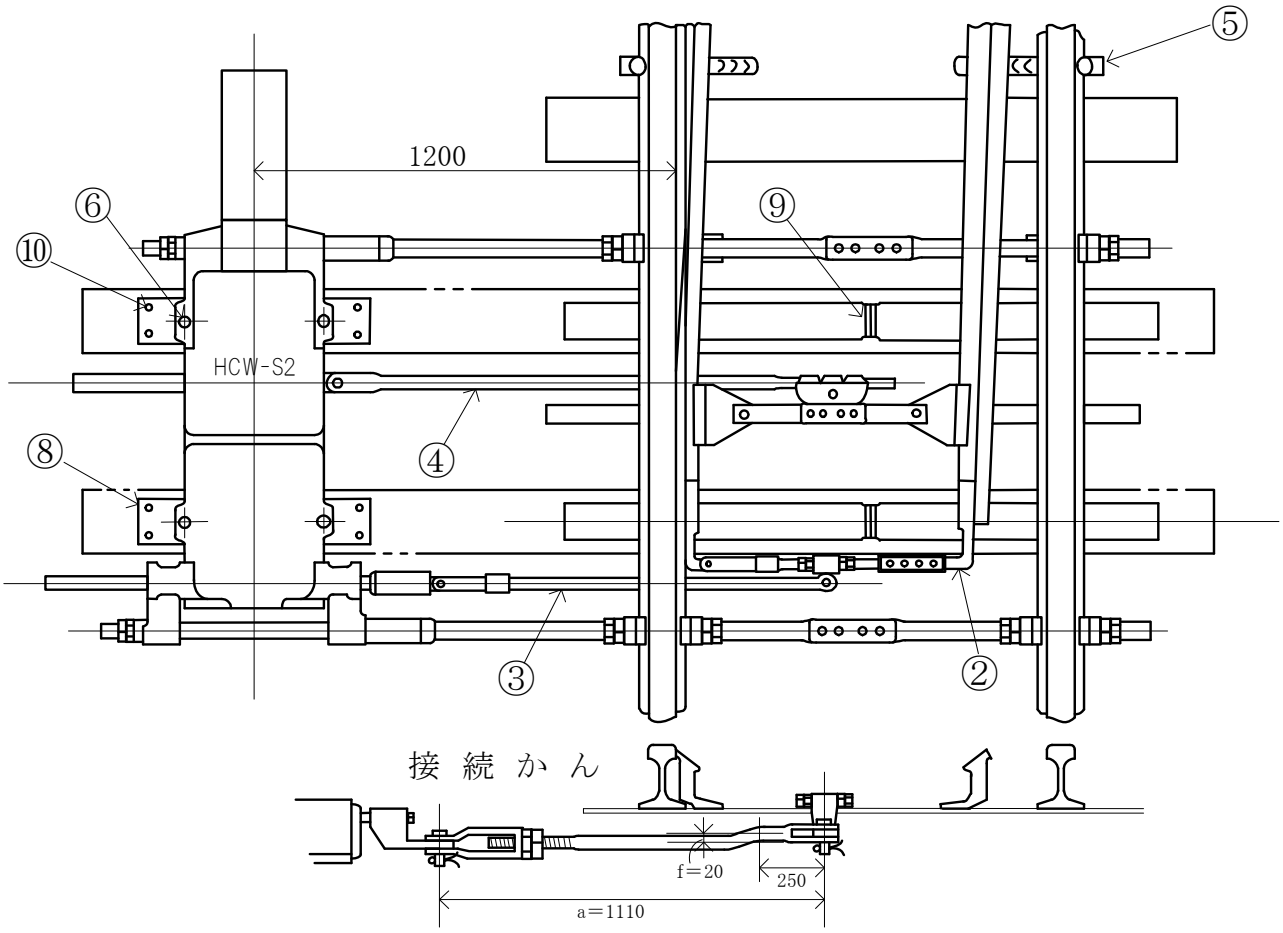

No.	品名	品形	仕様	数量	
2	フロントロッド	B721-W1		1	組
3	接続かん	D231-V準	a=1110 f=20	1	本
4	スイッチアジャスタ	B355-A4	a=1350 f=35	1	組
5	転てつ減摩器	B372-A		2	個
6	ツメボルト	F46-5	20×250	4	本
8	敷板	ESM-HCW用	9×180×700	2	枚
9	床板用絶縁	B401-A1		2	組
10	ねじくぎ	F46-10	16×65	8	本

普通分岐器用転てつ転換鎖錠装置据付用品

● 分岐器の種類･番数	50N 14#
● 電気転てつ機の種類	NS-A
● 電気転てつ機の取付位置	(左)1200

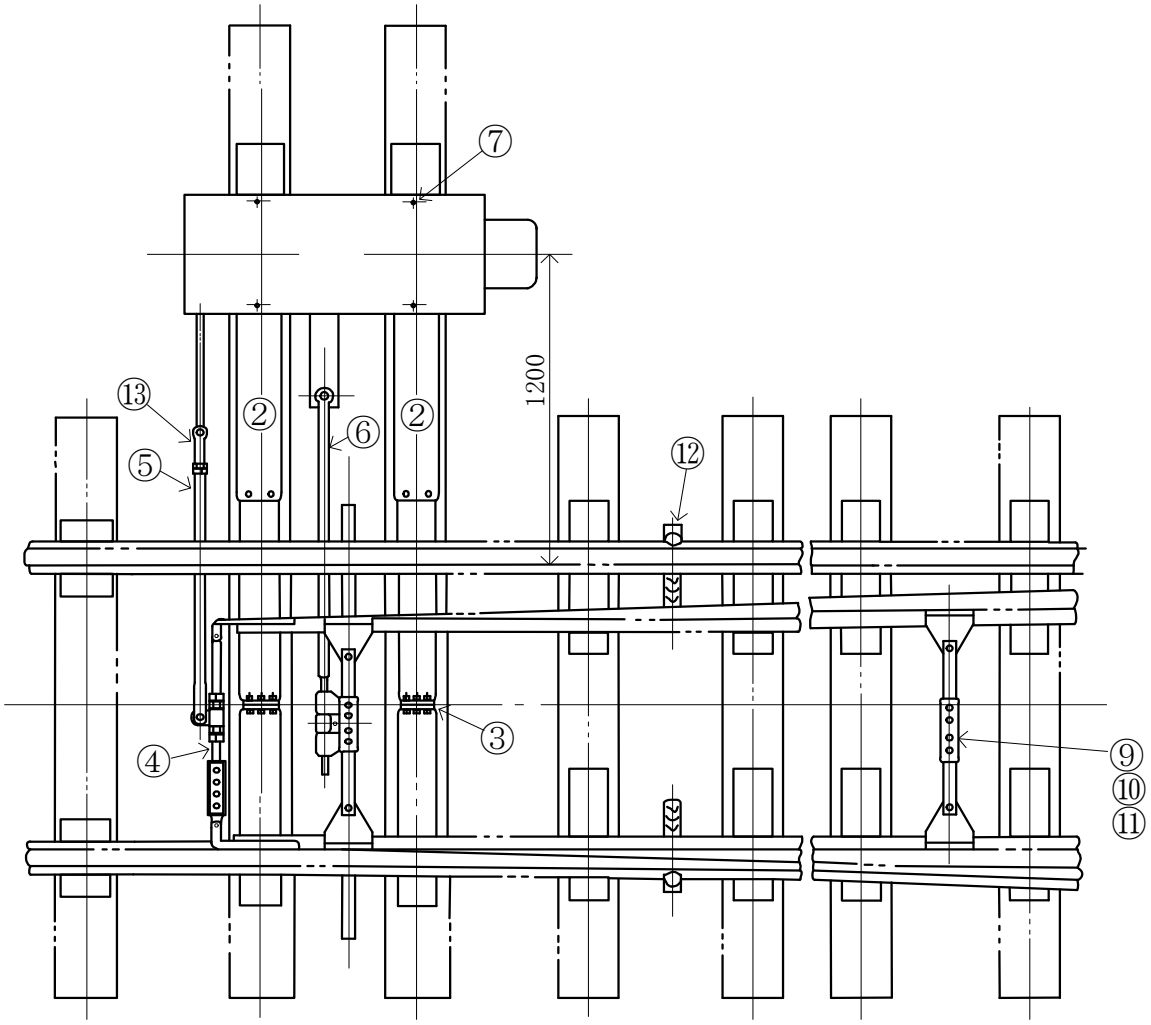

No.	品名	品形	仕様	数量	
2	床敷板	B401-18.26		2	枚
3	床板用絶縁	B401-A1		2	組
4	フロントロッド	B721-P		1	組
5	接続かん	D231-V	a=1100 f=10	1	本
6	スイッチアジャスタ	B355-A4	a=1350 f=90	1	組
7	ツメボルト	F46-4		4	本
9	軌間絶縁	E100-L		1	組
10	接続板	B355-15a.15b		1	組
11	ボルト	B355-17.19.20		4	本
12	転てつ減摩器	B372-A		2	個
13	鎖錠かん継手	NS-A用	ボルト共	1	個

普通分岐器用転てつ転換鎖錠装置据付用品

● 分岐器の種類･番数	50N 16#
● 電気転てつ機の種類	NS-A
● 電気転てつ機の取付位置	(左)1200

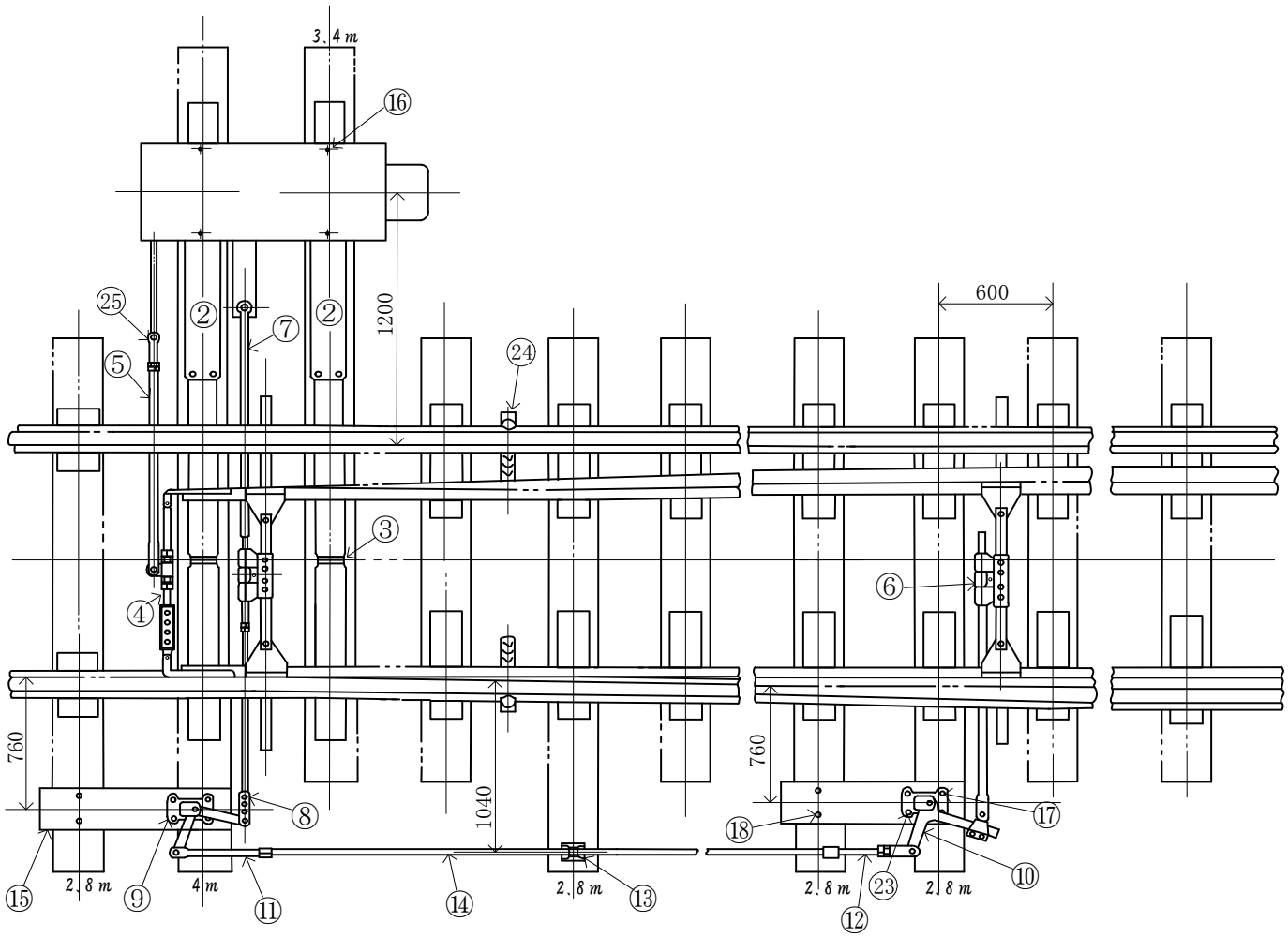

No.	品名	品形	仕様	数量	
2	床敷板	B401-18.26		2	枚
3	床板用絶縁	B401-A1		2	組
4	フロントロッド	B721-P		1	組
5	接続かん	D231-V	a=1100 f=10	1	本
6	スイッチアジャスタ	B355-A2	a=1300 f=95	1	組
7	〃	B355-A4準	ℓ=1770 f=105 下り45 ジョー付	1	組
8	絶縁リンク	D231-準	a=860 f=110	1	本
9	直角クランク	D243-D		1	組
10	アジャストクランク	D245-A		1	組
11	ソリッドジョー	D231-C6	f=57	1	本
12	スクールジョー	D231-E4	f=57	1	本
13	パイプキャリア	D224-B		1	組
	ベース	D227-B		1	組
	ねじくぎ	16×100		2	本
14	信号鉄管	32A		3	m
15	敷板	F45-1		2	枚
16	ツメボルト	F46-4		4	本
17	〃	F46-3		4	本
18	〃	F46-2		4	本
23	ボルト、ナット	M20×60		4	本
24	転てつ減摩器	B372-A		2	個
25	鎖錠かん継手	NS-A用	ボルト共	1	個

普通分岐器用転てつ転換鎖錠装置据付用品

● 分岐器の種類･番数	50N 20#
● 電気転てつ機の種類	NS-A
● 電気転てつ機の取付位置	(左)1200

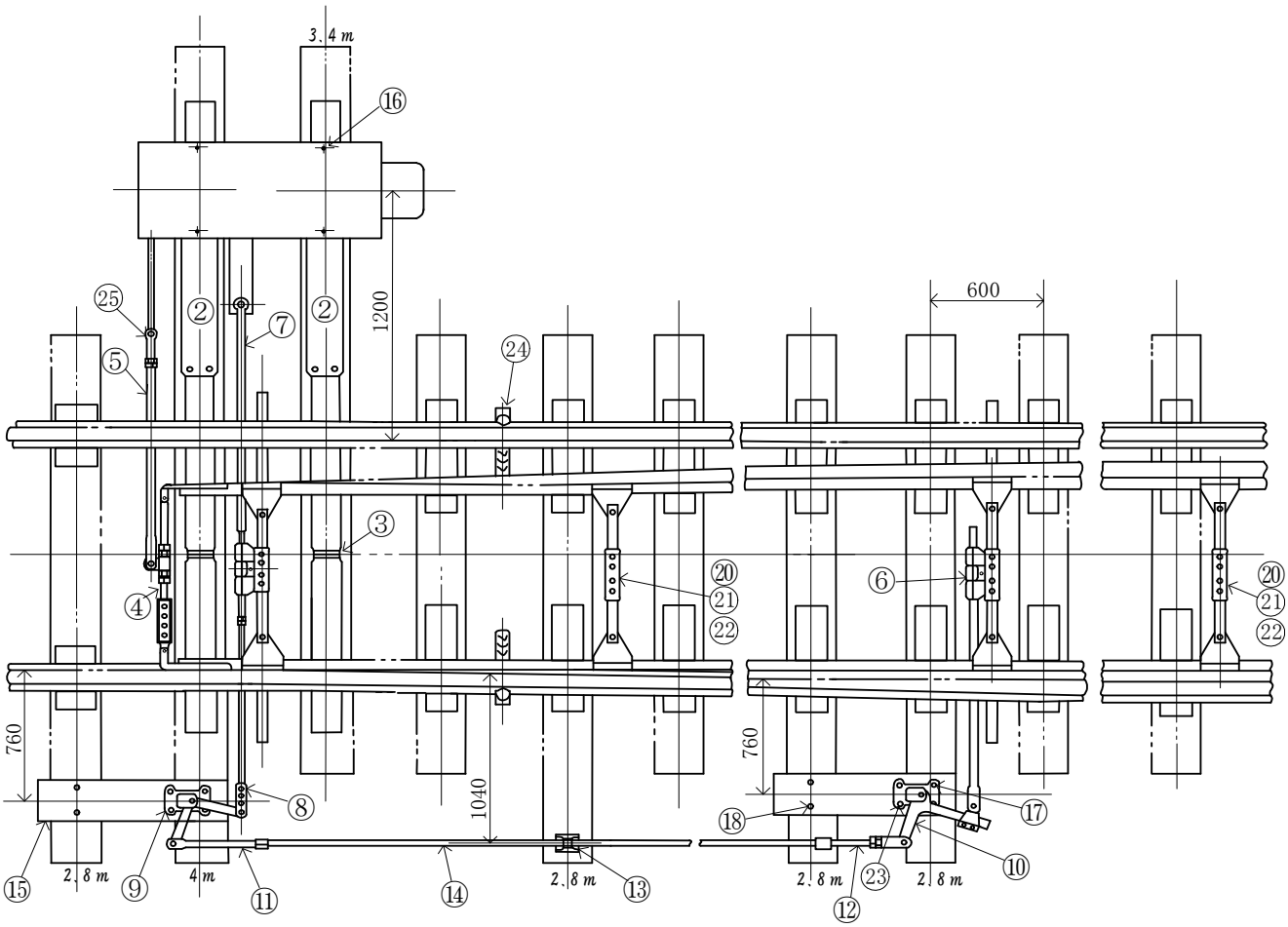

No.	品名	品形	仕様	数量	
2	床敷板	B401-18.26		2	枚
3	床板用絶縁	B401-A1		2	組
4	フロントロッド	B721-P		1	組
5	接続かん	D231-V	a=1110 f=10	1	本
6	スイッチアジャスタ	B355-A2	a=1300 f=95	1	組
7	〃	B355-A4準	ℓ=1770 f=105 下り45 ジョー付	1	組
8	絶縁リンク	D231-準	a=860 f=110	1	本
9	直角クランク	D243-D		1	組
10	アジャストクランク	D245-A		1	組
11	ソリッドジョー	D231-C6	f=57	1	本
12	スクールジョー	D231-E4	f=57	1	本
13	パイプキャリア	D224-B		1	組
	ベース	D227-B		1	組
	ねじくぎ	16×100		2	本
14	信号鉄管	32A		3.5	m
15	敷板	F45-1		2	枚
16	ツメボルト	F46-4		4	本
17	〃	F46-3		4	本
18	〃	F46-2		4	本
20	軌間絶縁	E100-L		2	組
21	接続板	B355-15a.15b		2	組
22	ボルト	B355-17.19.20		8	本
23	ボルト、ナット	M20×60		4	本
24	転てつ減摩器	B372-A		2	個
25	鎖錠かん継手	NS-A用	ボルト共	1	個

弾性分岐器用転てつ転換鎖錠装置据付用品

● 分岐器の種類･番数	50N 弾性 16#（251形）
● 電気転てつ機の種類	G-CL
● 電気転てつ機の取付位置	（左）1200

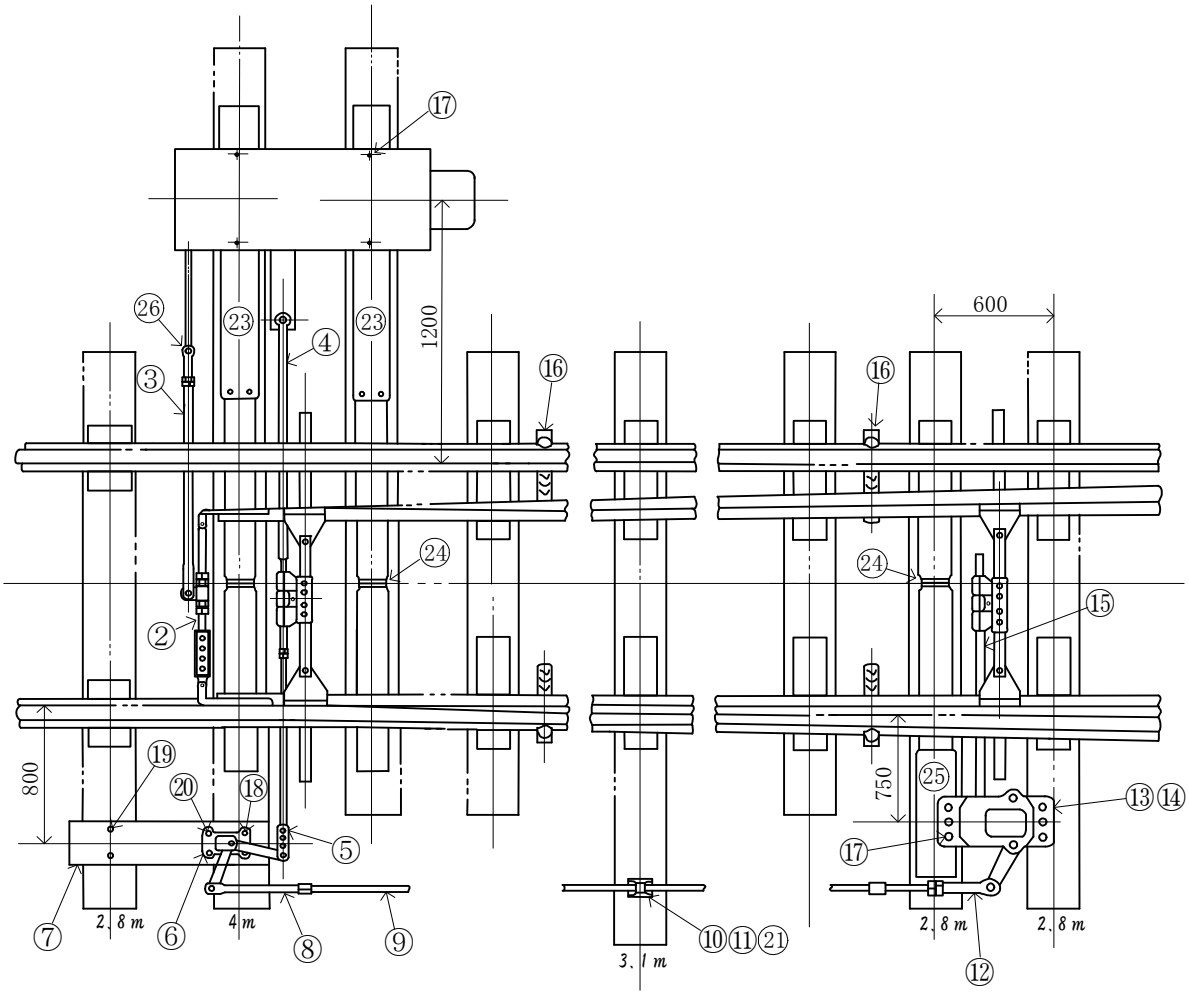

No.	品名	品形	仕様	数量	
2	フロントロッド	B721-W1		1	組
3	接続かん	D231-V	a=1110 f=10	1	本
4	スイッチアジャスタ	B355-A2準	ℓ=1800 f=105 下り45 ジョー付	1	組
5	絶縁リンク	D231-準	a=900 f=105	1	本
6	直角クランク	D243-D		1	組
7	敷板	F45-1		1	枚
8	ソリッドジョー	D231-C2		1	本
9	信号鉄管	32A		4.5	m
10	ロッドキャリア	D300-B		1	組
11	敷鉄板	9×230×230		1	枚
12	スクールジョー	D231-E2		1	本
13	エスケープクランク	B640-A		1	組
14	敷鉄板	9×230×300		1	枚
15	スイッチアジャスタ	B355-A2	a=1160 f=90	1	組
16	転てつ減摩器	B372-A		4	個
17	ツメボルト	F46-4		10	本
18	〃	F46-3		2	本
19	〃	F46-2		2	本
20	ボルト、ナット	M20×60		2	本
21	ねじくぎ	16×100		4	本
23	床敷板	B401-18.26		2	枚
24	床板用絶縁	B401-A1		3	組
25	床敷板	B401-16.26		1	枚
26	鎖錠かん継手	G-CL用	ボルト共	1	個

弾性分岐器用転てつ転換鎖錠装置据付用品

● 分岐器の種類･番数	50N 弾性 16#（301形）
● 電気転てつ機の種類	G-CL
● 電気転てつ機の取付位置	（左）1200

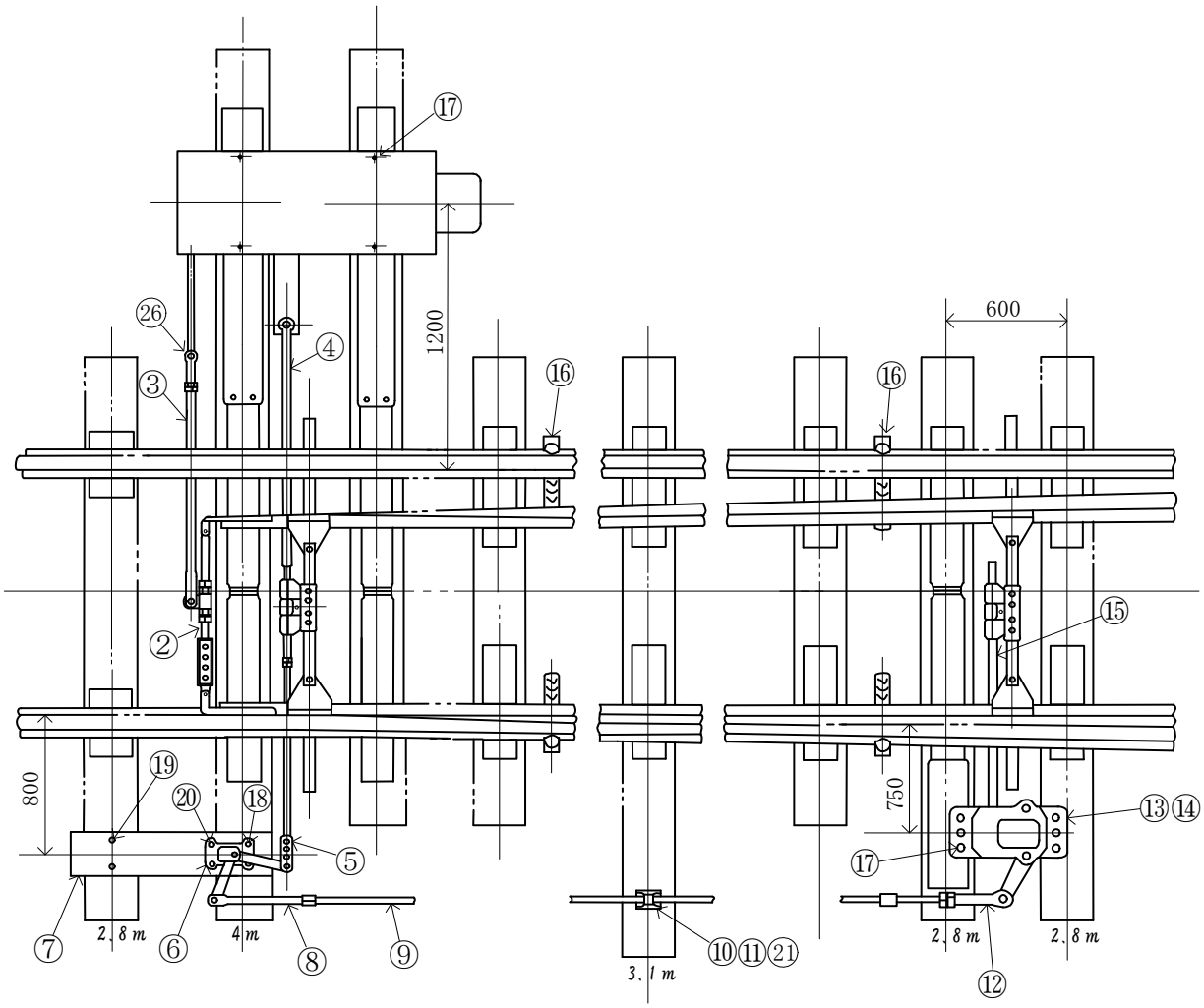

No.	品名	品形	仕様	数量	
2	フロントロッド	B721-W1		1	組
3	接続かん	D231-V	a=1110 f=10	1	本
4	スイッチアジャスタ	B355-A2準	ℓ=1800 f=105 下り45 ジョー付	1	組
5	絶縁リンク	D231-準	a=900 f=105	1	本
6	直角クランク	D243-D		1	組
7	敷板	F45-1		1	枚
8	ソリッドジョー	D231-C2		1	本
9	信号鉄管	32A		4.5	m
10	ロッドキャリア	D300-B		1	組
11	敷鉄板	9×230×230		1	枚
12	スクールジョー	D231-E2		1	本
13	エスケープクランク	B640-A		1	組
14	敷鉄板	9×230×300		1	枚
15	スイッチアジャスタ	B355-A2	a=1160 f=90	1	組
16	転てつ減摩器	B372-A		4	個
17	ツメボルト	F46-4		10	本
18	〃	F46-3		2	本
19	〃	F46-2		2	本
20	ボルト、ナット	M20×60		2	本
21	ねじくぎ	16×100		4	本
26	鎖錠かん継手	G-CL用	ボルト共	1	個

弾性分岐器用転てつ転換鎖錠装置据付用品

● 分岐器の種類･番数	60K 弾性 8～12#
● 電気転てつ機の種類	NS-A
● 電気転てつ機の取付位置	(左)1200

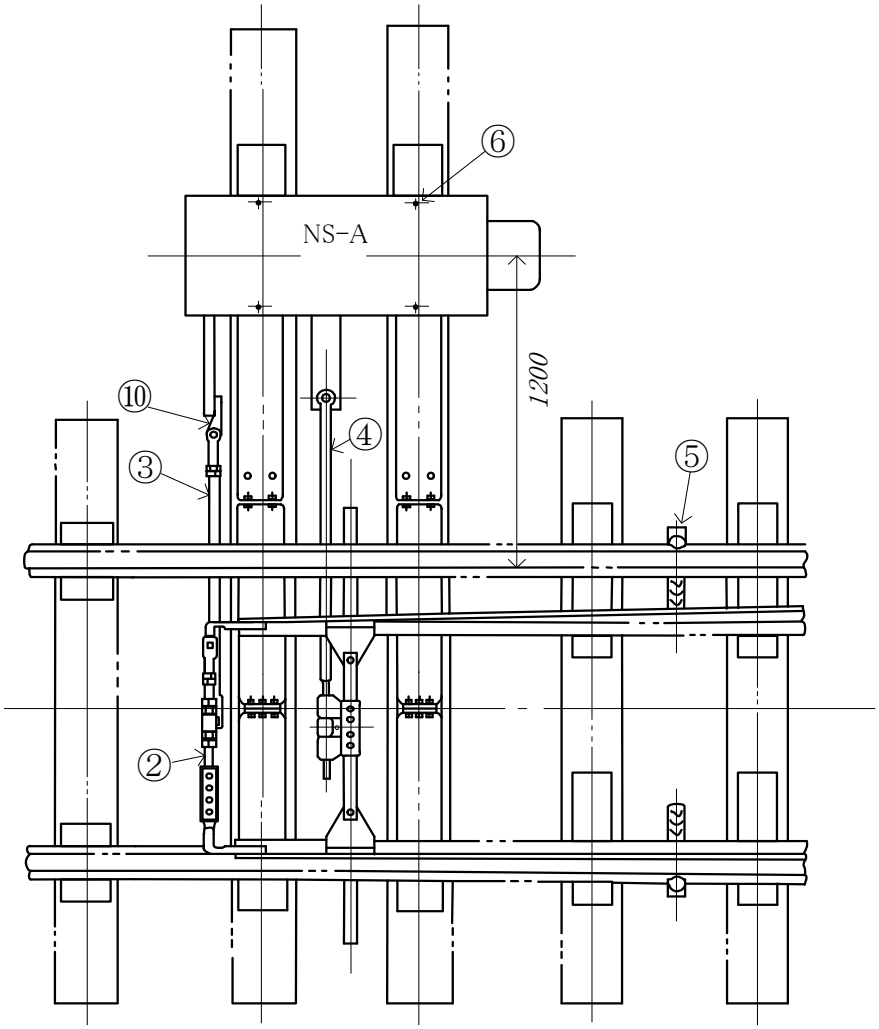

No.	品名	品形	仕様	数量	
2	フロントロッド	B721-X1		1	組
3	接続かん	D231-V	a=1110 f=0	1	本
4	スイッチアジャスタ	B355-A4	a=1350 f=90	1	組
5	転てつ減摩器	B372-B		2	個
6	ツメボルト	F46-4		4	本
10	鎖錠かん継手	NS-A用	ボルト共	1	個

弾性分岐器用転てつ転換鎖錠装置据付用品

● 分岐器の種類･番数	60K 弾性 16#
● 電気転てつ機の種類	G-CL
● 電気転てつ機の取付位置	(左)1200

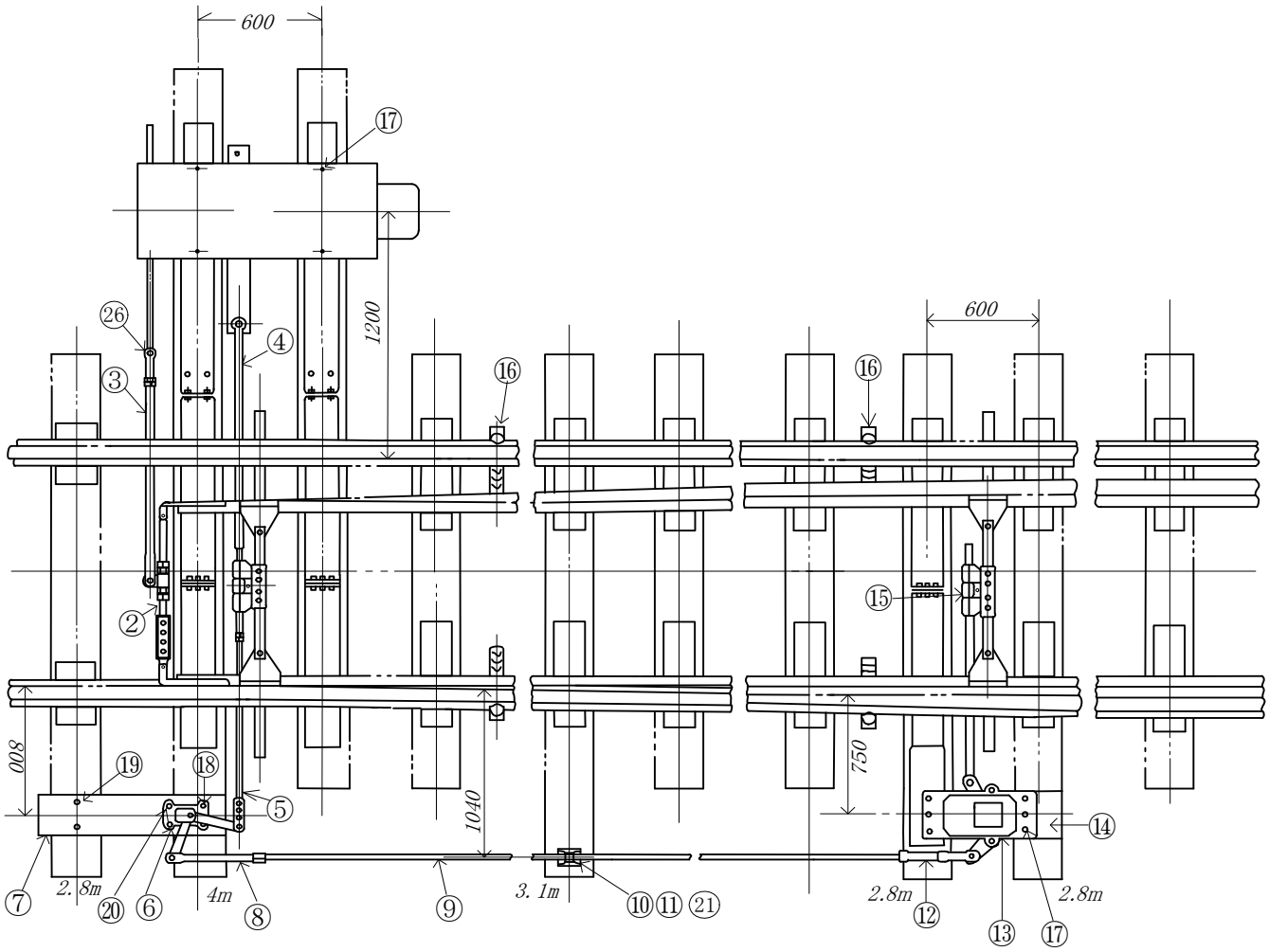

No.	品名	品形	仕様	数量	
2	フロントロッド	B721-X1		1	組
3	接続かん	D231-V	a=1110 f=10	1	本
4	スイッチアジャスタ	B355-A2準	ℓ=1800 f=100 下り45 ジョー付	1	組
5	絶縁リンク	D231-準	a=900 f=100	1	本
6	直角クランク	D243-D		1	組
7	敷板	F45-1		1	枚
8	ソリッドジョー	D231-C2		1	本
9	信号鉄管	32A		4.5	m
10	ロッドキャリア	D300-B		1	組
11	敷鉄板	9×230×230		1	枚
12	スクールジョー	D231-E2		1	本
13	エスケープクランク	B640-A		1	組
14	敷鉄板	9×230×300		1	枚
15	スイッチアジャスタ	B355-A2	a=1160 f=90	1	組
16	転てつ減摩器	B372-B		4	個
17	ツメボルト	F46-4		10	本
18	〃	F46-3		2	本
19	〃	F46-2		2	本
20	ボルト、ナット	M20×60		2	本
21	ねじくぎ	16×100		4	本
26	鎖錠かん継手	G-CL用	ボルト共	1	個

弾性分岐器用転てつ転換鎖錠装置据付用品

● 分岐器の種類･番数	60K 弾性 20#
● 電気転てつ機の種類	G-CL
● 電気転てつ機の取付位置	(左)1200

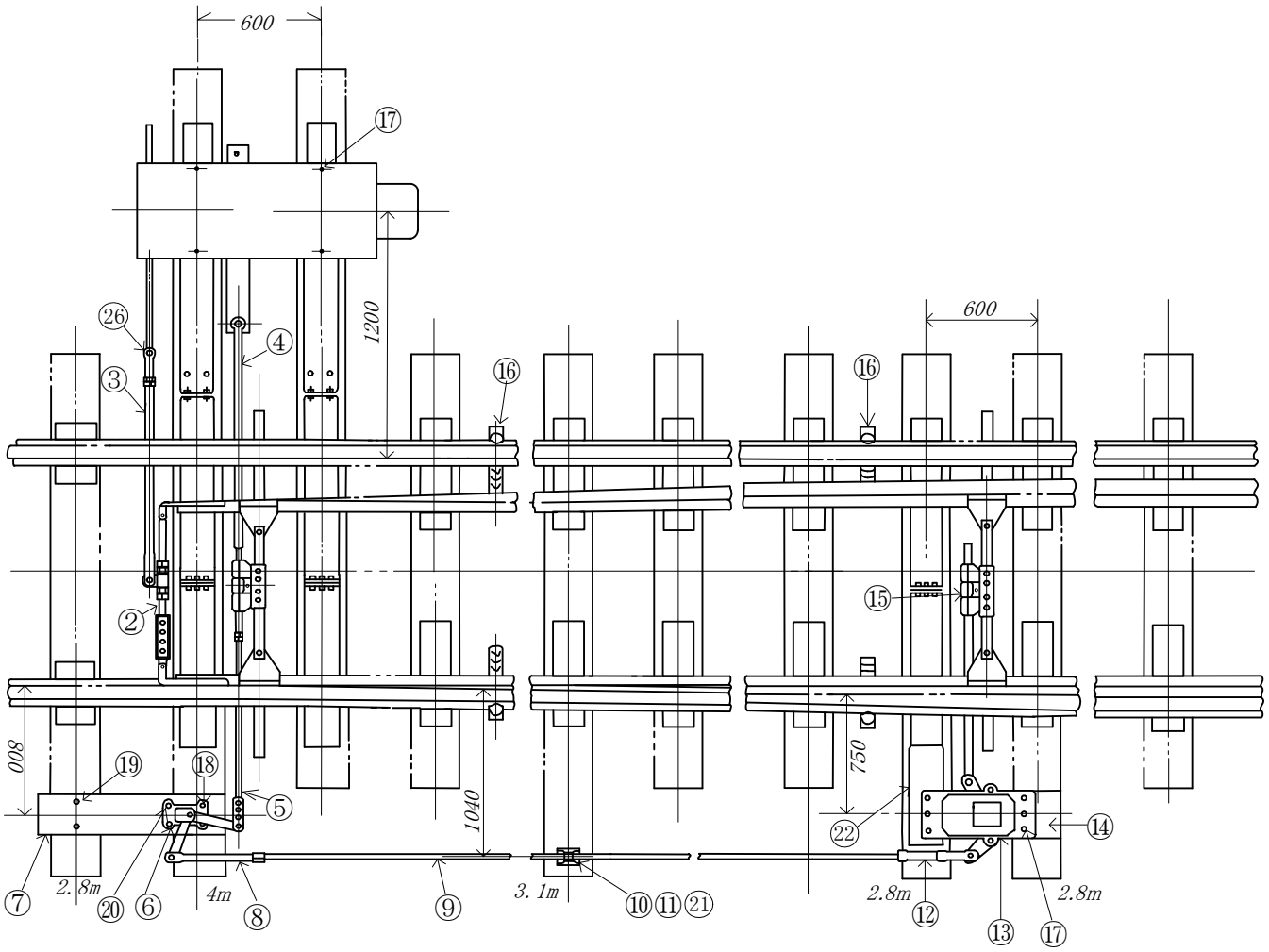

No.	品名	品形	仕様	数量	
2	フロントロッド	B721-X1		1	組
3	接続かん	D231-V	a=1110 f=10	1	本
4	スイッチアジャスタ	B355-A2準	ℓ=1800 f=100 下り45 ジョー付	1	組
5	絶縁リンク	D231-準	a=900 f=100	1	本
6	直角クランク	D243-D		1	組
7	敷板	F45-1		1	枚
8	ソリッドジョー	D231-C2		1	本
9	信号鉄管	32A		5.5	m
10	ロッドキャリア	D300-B		1	組
11	敷鉄板	9×230×230		1	枚
12	スクールジョー	D231-E2		1	本
13	エスケープクランク	B640-A		1	組
14	敷鉄板	9×230×300		1	枚
15	スイッチアジャスタ	B355-A2	a=1160 f=90	1	組
16	転てつ減摩器	B372-B		4	個
17	ツメボルト	F46-4		10	本
18	〃	F46-3		2	本
19	〃	F46-2		2	本
20	ボルト、ナット	M20×60		2	本
21	ねじくぎ	16×100		4	本
22	床敷板	B401-16.26		1	枚
26	鎖錠かん継手	G-CL用	ボルト共	1	個

乗越分岐器用転てつ転換鎖錠装置据付用品

● 分岐器の種類･番数	50N 左分岐
● 電気転てつ機の種類	NS-A
● 電気転てつ機の取付位置	(左)1300

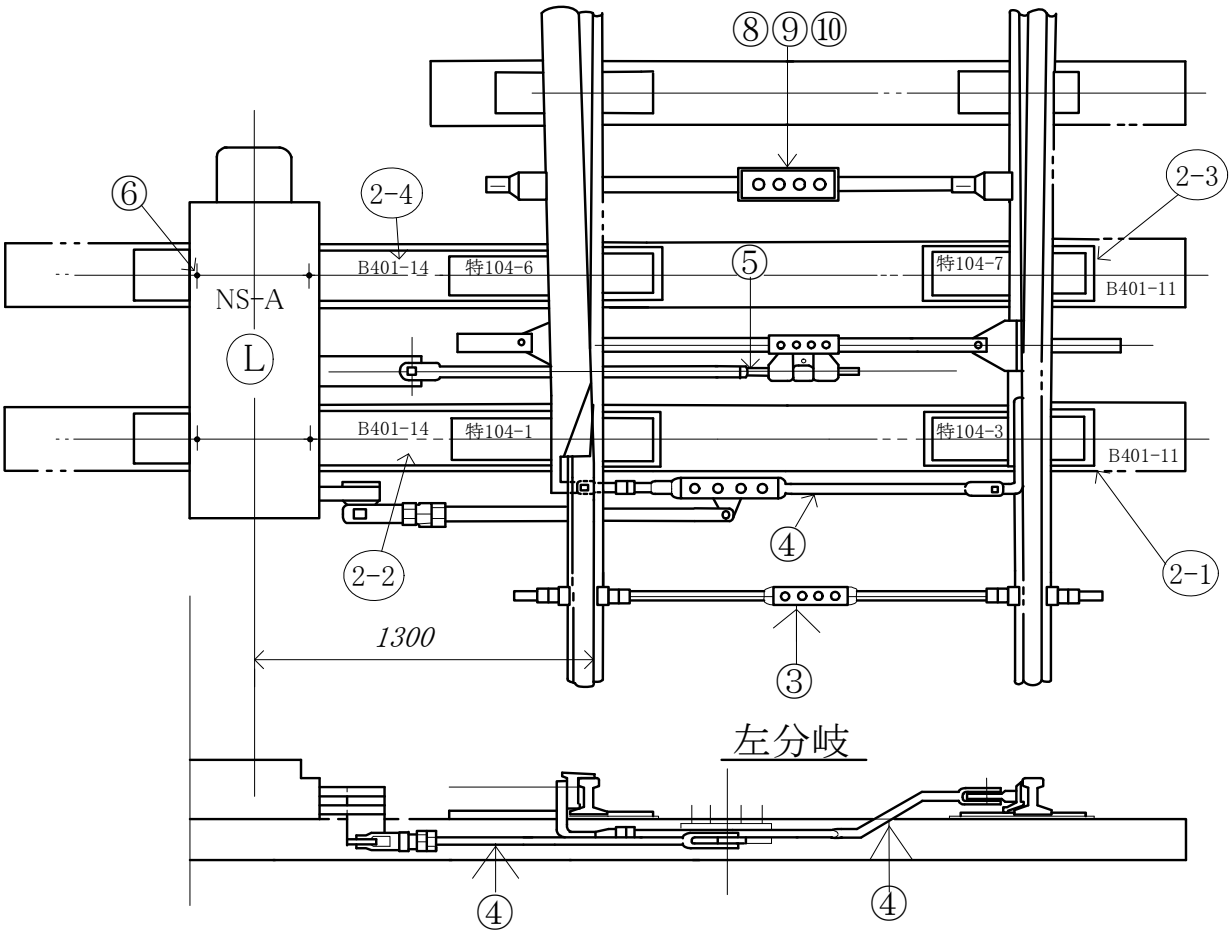

No.	品名	品形	仕様	数量	
2-1	床敷板	B401-11	PD50N特104-3付	1	枚
2-2	〃	B401-14	PD50N特104-1付	1	枚
2-3	〃	B401-11	PD50N特104-7付	1	枚
2-4	〃	B401-14	PD50N特104-6付	1	枚
3	ゲージタイ	B333-F		1	本
4	フロントロッド	乗越用(Y型)	a=1050 f=0 接続かん､継手共	1	組
5	スイッチアジャスタ	B355-A2	a=1350 f=80	1	組
6	ツメボルト	F46-4		4	本
8	軌間絶縁	E100-L		1	組
9	接続板	B355-15a.15b		1	組
10	ボルト	B355-17.19.20		4	本

乗越分岐器用転てつ転換鎖錠装置据付用品

● 分岐器の種類･番数	50N 左分岐
● 電気転てつ機の種類	NS-A
● 電気転てつ機の取付位置	(右)1200

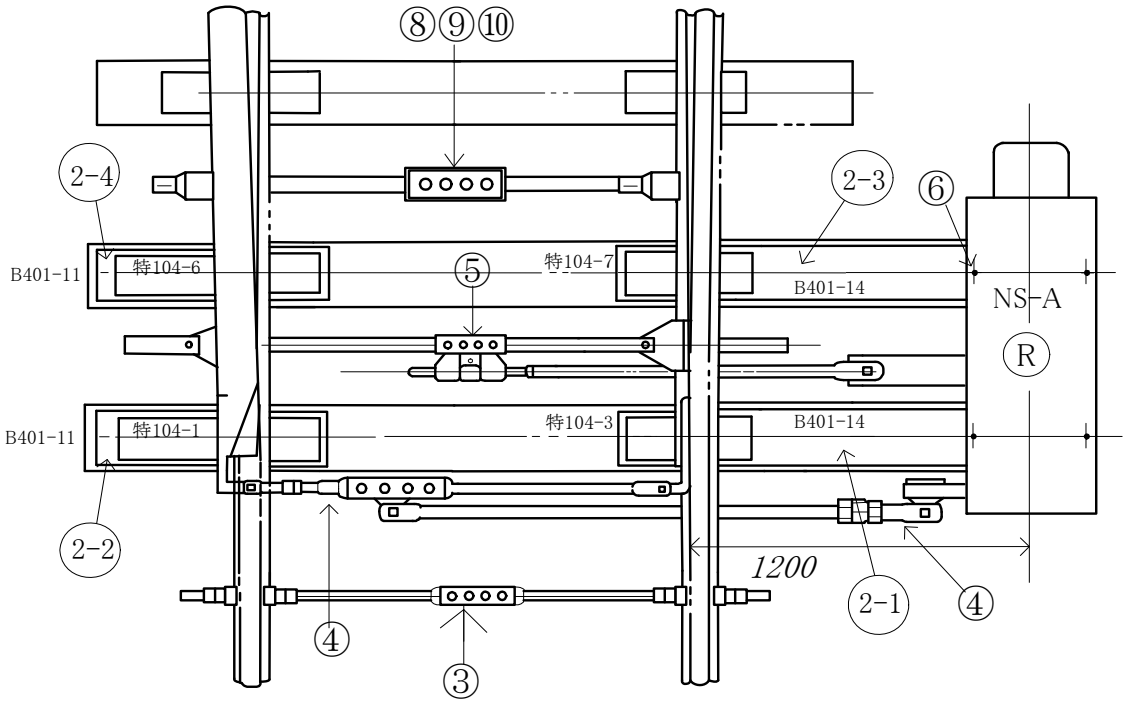

No.	品名	品形	仕様	数量	
2-1	床敷板	B401-14	PD50N特104-3付	1	枚
2-2	〃	B401-11	PD50N特104-1付	1	枚
2-3	〃	B401-14	PD50N特104-7付	1	枚
2-4	〃	B401-11	PD50N特104-6付	1	枚
3	ゲージタイ	B333-F		1	本
4	フロントロッド	乗越用(Y型)	a=1490 f=0 接続かん､継手共	1	組
5	スイッチアジャスタ	B355-A2	a=1450 f=80	1	組
6	ツメボルト	F46-4		4	本
8	軌間絶縁	E100-L		1	組
9	接続板	B355-15a.15b		1	組
10	ボルト	B355-17.19.20		4	本

普通分岐器扛上用転てつ転換鎖錠装置据付用品

● 分岐器の種類･番数	50N 8～10#
● 電気転てつ機の種類	NS-A
● 電気転てつ機の取付位置	(右)1900 (200mm扛上用)

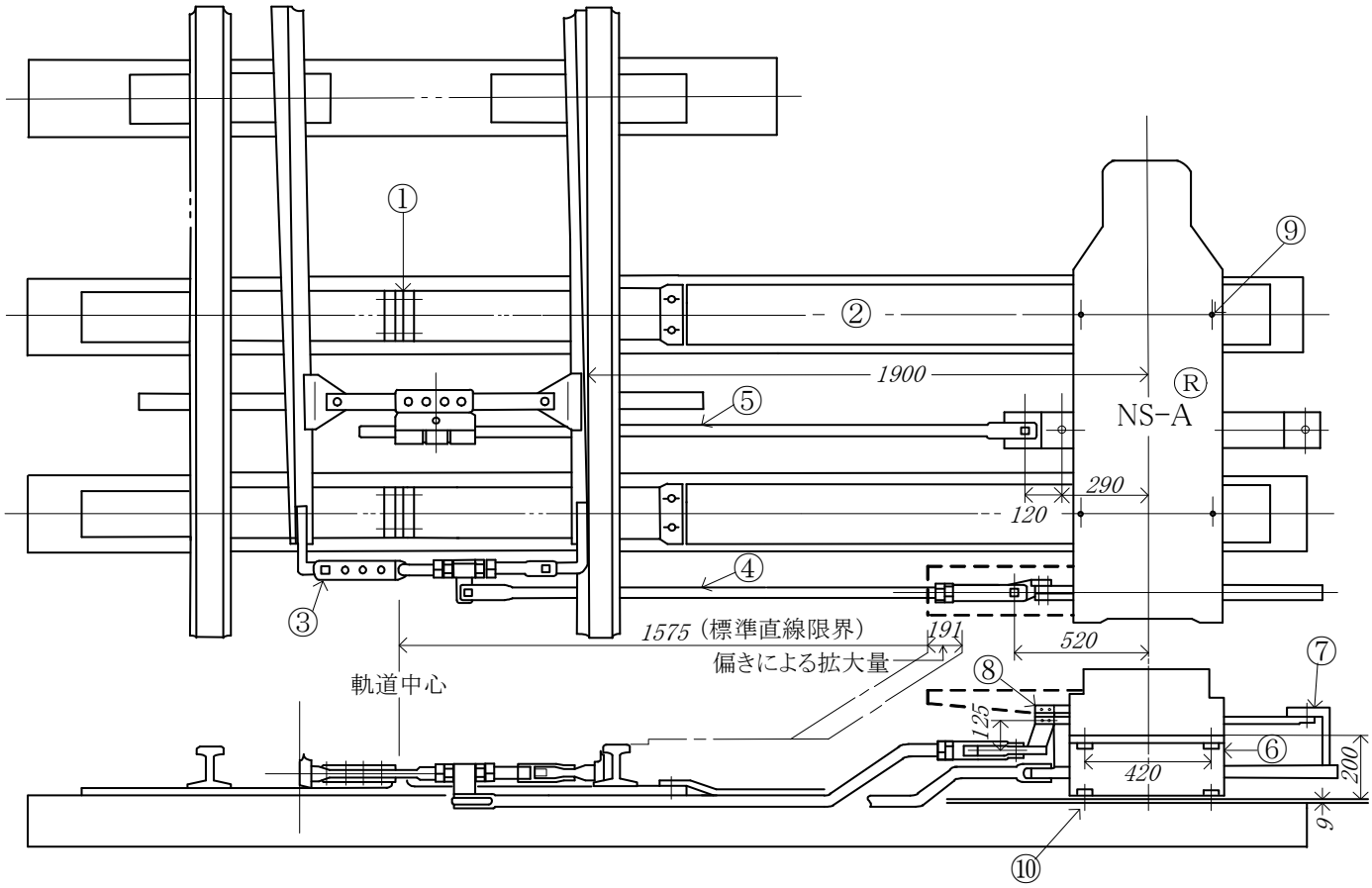

No.	品名	品形	仕様	数量	
1	床板用絶縁	B401-A1		2	組
2	床敷板	B401-18準.26	ℓ=2000	2	枚
3	フロントロッド	B721-N		1	組
4	接続かん	D231-V	a=1800 f=150	1	本
5	スイッチアジャスタ	B355-A2	a=1930 f=90	1	組
6	扛上台		H=200	1	組
7	副動作かん	NS-A用		1	組
8	継手	扛上用	H=200用	1	個
9	取付ボルト	M20×90		4	本
10	ツメボルト	F46-3		4	本

YS型分岐器用転てつ転換鎖錠装置据付用品

● 分岐器の種類･番数	40N 8～12#
● 電気転てつ機の種類	YS
● 電気転てつ機の取付位置	(左)1200

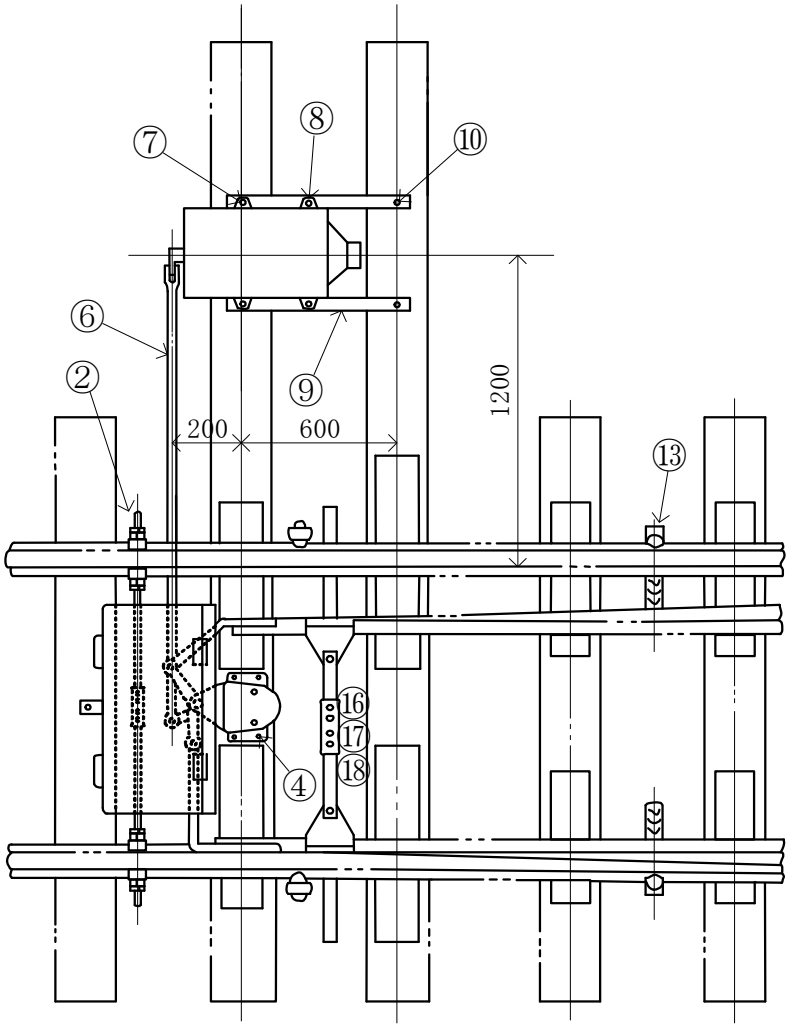

No.	品名	品形	仕様	数量	
2	ゲージタイ	B333-E		1	本
4	ツメボルト	F46-3		4	本
6	オフセットリンク	D231-A3	a=1740 f=80	1	本
7	ツメボルト	F46-4		2	本
8	ボルト、ナット		M20x75	2	本
9	敷板	F45-7		2	枚
10	ツメボルト	F46-2		2	本
13	転てつ減摩器	B372-A		2	個
16	軌間絶縁	E100-L		1	組
17	接続板	B355-15a.15b		1	組
18	ボルト	B355-17.19.20		4	本

YS型分岐器用転てつ転換鎖錠装置据付用品

● 分岐器の種類･番数	50N 8～12#
● 電気転てつ機の種類	YS
● 電気転てつ機の取付位置	(左)1200

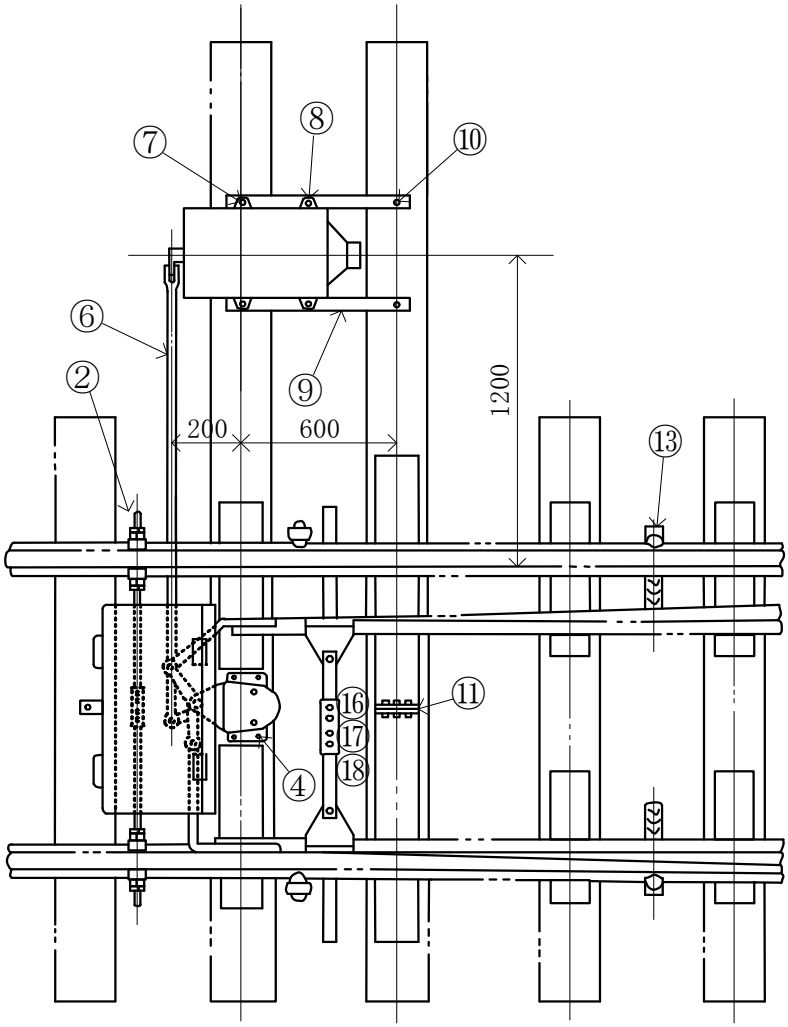

No.	品名	品形	仕様	数量	
2	ゲージタイ	B333-F		1	本
4	ツメボルト	F46-3		4	本
6	オフセットリンク	D231-A3	a=1740 f=80	1	本
7	ツメボルト	F46-4		2	本
8	ボルト、ナット		M20x75	2	本
9	敷板	F45-7		2	枚
10	ツメボルト	F46-2		2	本
11	床板用絶縁	B401-A1		1	組
13	転てつ減摩器	B372-A		2	個
16	軌間絶縁	E100-L		1	組
17	接続板	B355-15a.15b		1	組
18	ボルト	B355-17.19.20		4	本

新幹線普通分岐器用転てつ転換鎖錠装置据付用品

● 分岐器の種類･番数	50N 9#
● 電気転てつ機の種類	NS-A
● 電気転てつ機の取付位置	(左)1300

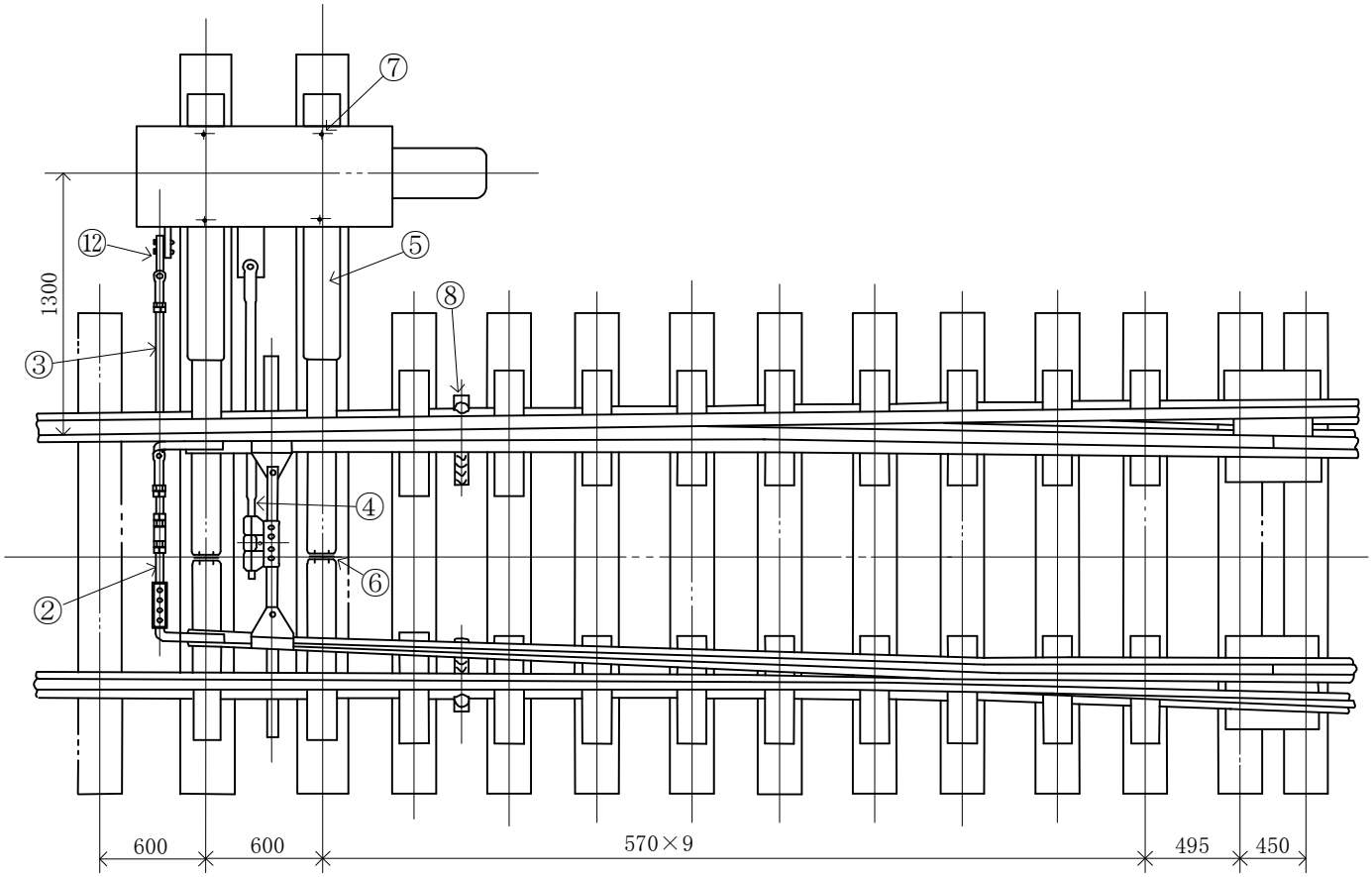

No.	品名	品形	仕様	数量	
2	フロントロッド	B721-Q		1	組
3	接続かん	D231-T2	ℓ=1260 f=20	1	本
4	スイッチアジャスタ	B355-E2	ℓ=1800 f=90 E100-L付	1	組
5	床敷板	B401-18.26	ℓ=1350	2	枚
6	床板用絶縁	B401-A1		2	組
7	ツメボルト	F46-7		4	本
8	転てつ減摩器	B372-A		2	個
12	鎖錠かん継手	NS-A用	ボルト共	1	個

新幹線普通分岐器用転てつ転換鎖錠装置据付用品

● 分岐器の種類･番数	60K 9#
● 電気転てつ機の種類	NS-A
● 電気転てつ機の取付位置	(左)1300

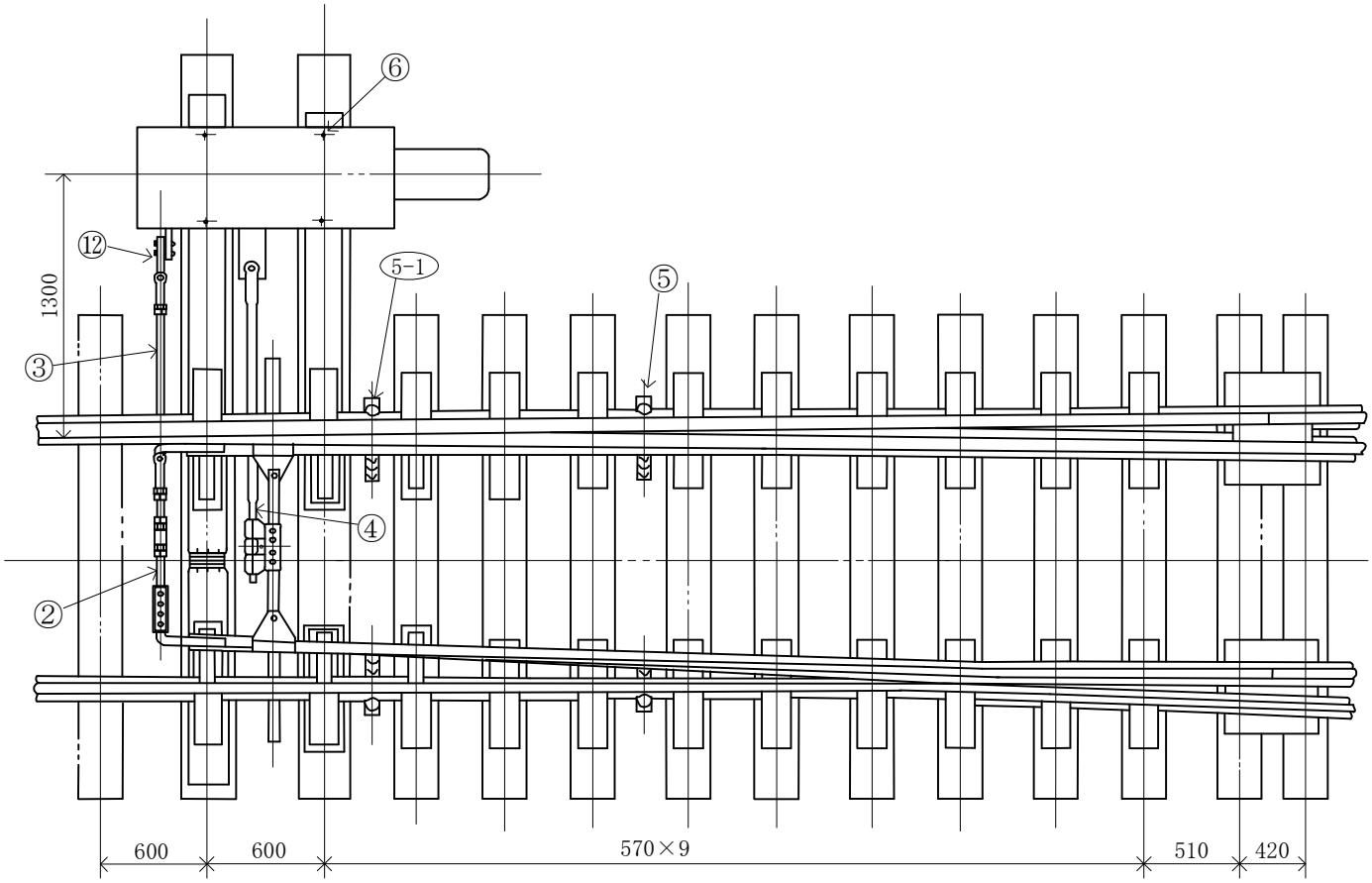

No.	品名	品形	仕様	数量	
2	フロントロッド	B721-Q		1	組
3	接続かん	D231-T2	ℓ=1260 f=15	1	本
4	スイッチアジャスタ	B355-E2	ℓ=1800 f=90	1	組
5	転てつ減摩器	B372-B		2	個
5-1	〃	B372-D		2	個
7	ツメボルト	F46-7		4	本
12	鎖錠かん継手	NS-A用	ボルト共	1	個

新幹線普通分岐器用転てつ転換鎖錠装置据付用品

● 分岐器の種類･番数	60K 12#
● 電気転てつ機の種類	TS
● 電気転てつ機の取付位置	(左)1150

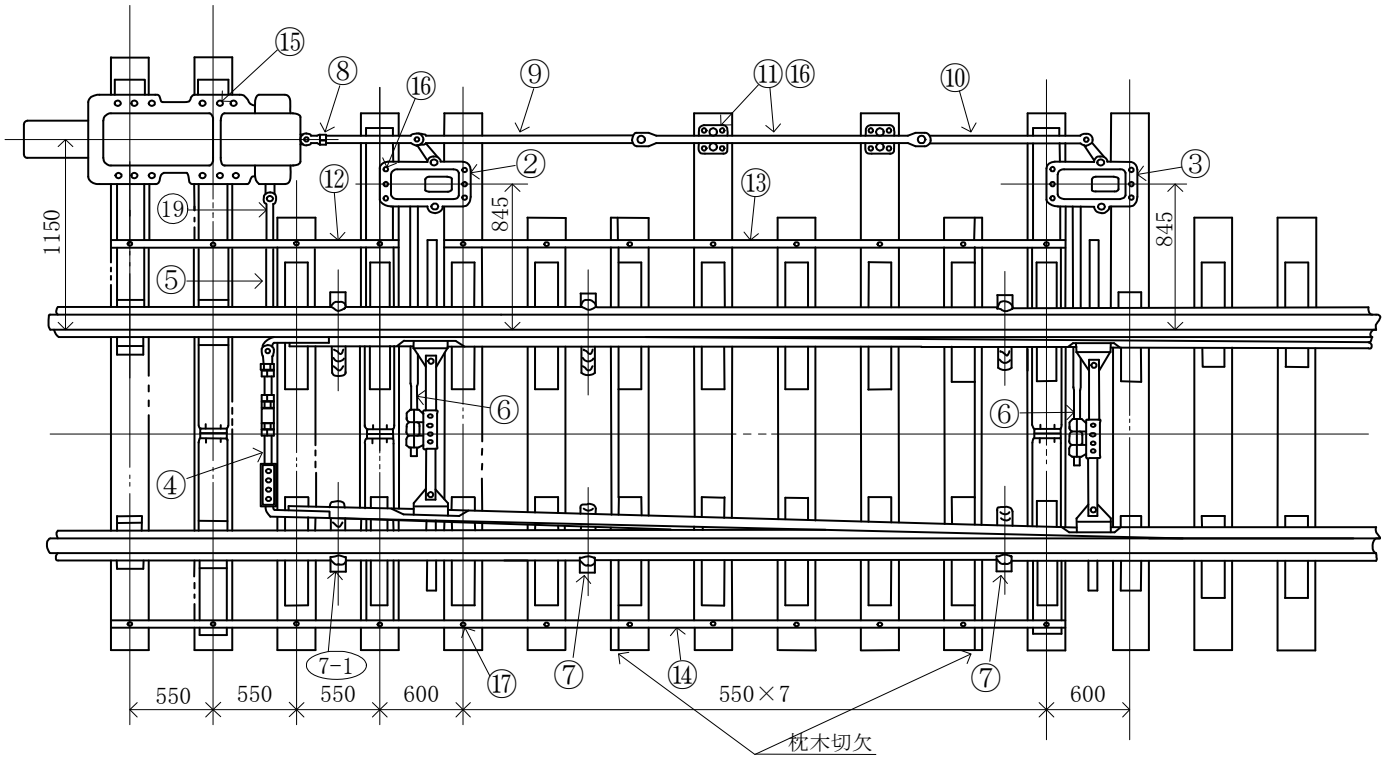

No.	品名	品形	仕様	数量	
2	エスケープクランク	B660-A		1	組
3	〃	B660-B		1	組
4	フロントロッド	B721-Q	E100-Q2N付	1	組
5	接続かん	D231-T1	ℓ=1190 f=0	1	本
6	スイッチアジャスタ	B355-E1	ℓ=1610 f=90	2	組
7	転てつ減摩器	B372-B		4	個
8	リンク	D231-Q	ℓ=765 f=0	1	本
9	〃	D231-S	ℓ=1480 f=0	1	本
10	〃	D231-R	ℓ=1110 f=0	1	本
11	ロッドキャリア	D300-A		1	組
12	枕木移動止		ℓ=1890	1	本
13	〃		ℓ=4090	1	本
14	〃		ℓ=6350	1	本
15	ツメボルト	F46-7		20	本
16	〃	F46-6		8	本
17	ねじくぎ	20×100		24	本
19	継手金具	D231-X1	ボルト共	1	個
7-1	転てつ減摩器	D372-D		2	個

新幹線可動クロッシング分岐器用転てつ転換鎖錠装置据付用品

● 分岐器の種類･番数	60K 12#
● 電気転てつ機の種類	TS
● 電気転てつ機の取付位置	1150（直線側取付）

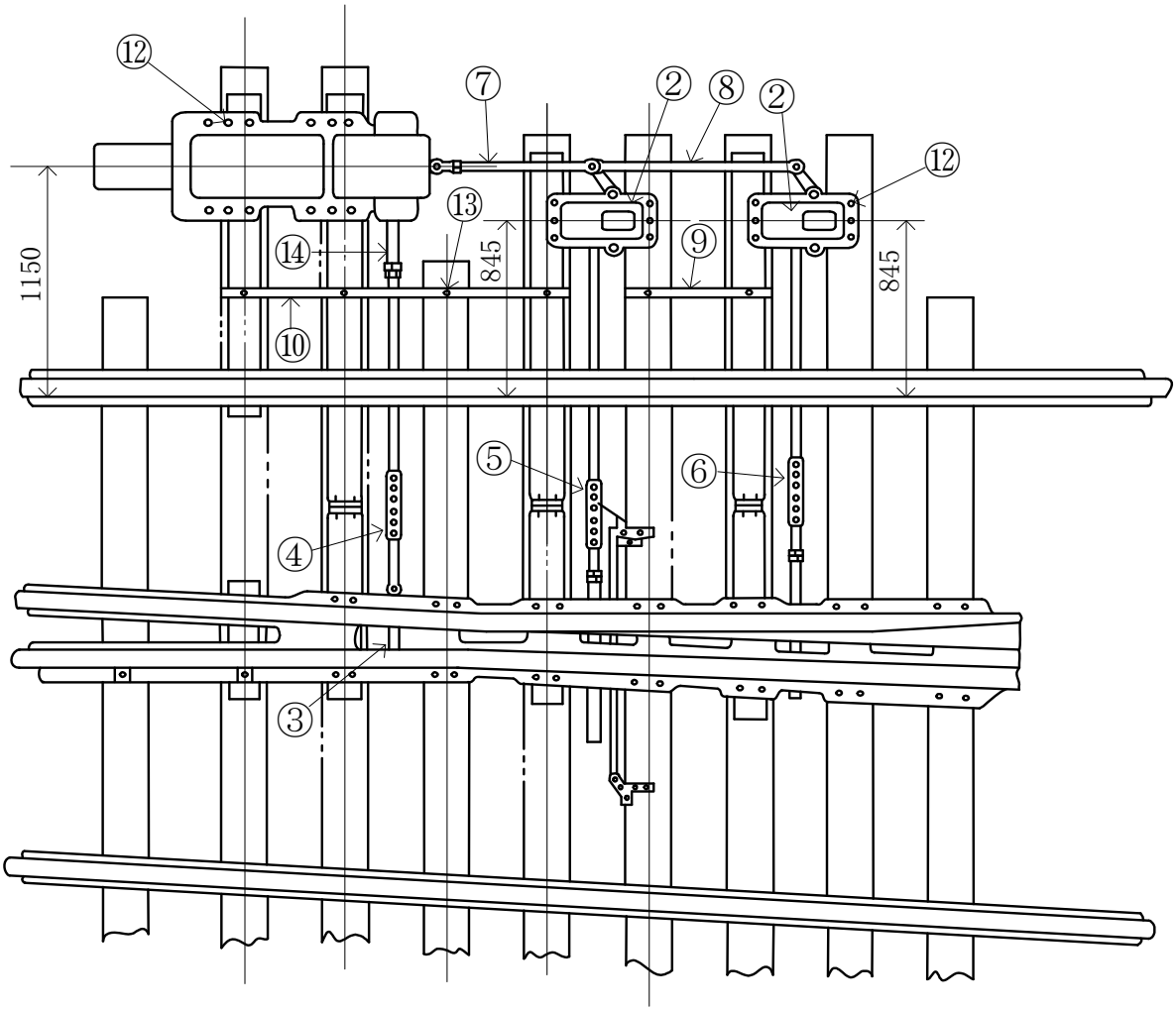

No.	品名	品形	仕様	数量	
2	エスケープクランク	B660-C		2	組
3	フロントロッド	B721-S		1	組
4	接続かん	D231-U1	ℓ=1970 f=0	1	本
5	スイッチアジャスタ	B355-F2	ℓ=1270 f=100	1	組
6	〃	〃	ℓ=1310 f=100	1	組
7	リンク	D231-Q	ℓ=830 f=0	1	本
8	〃	D231-R	ℓ=940 f=0	1	本
9	枕木移動止		ℓ=790	1	本
10	〃		ℓ=1890	1	本
11	ツメボルト	F46-7		20	本
12	ねじくぎ	20×100		6	本
13	継手金具	D231-Y1 又は Y3	ボルト共	1	個

新幹線普通分岐器用転てつ転換鎖錠装置据付用品

● 分岐器の種類･番数	60K 14#
● 電気転てつ機の種類	TS
● 電気転てつ機の取付位置	(左)1150 (片開き)

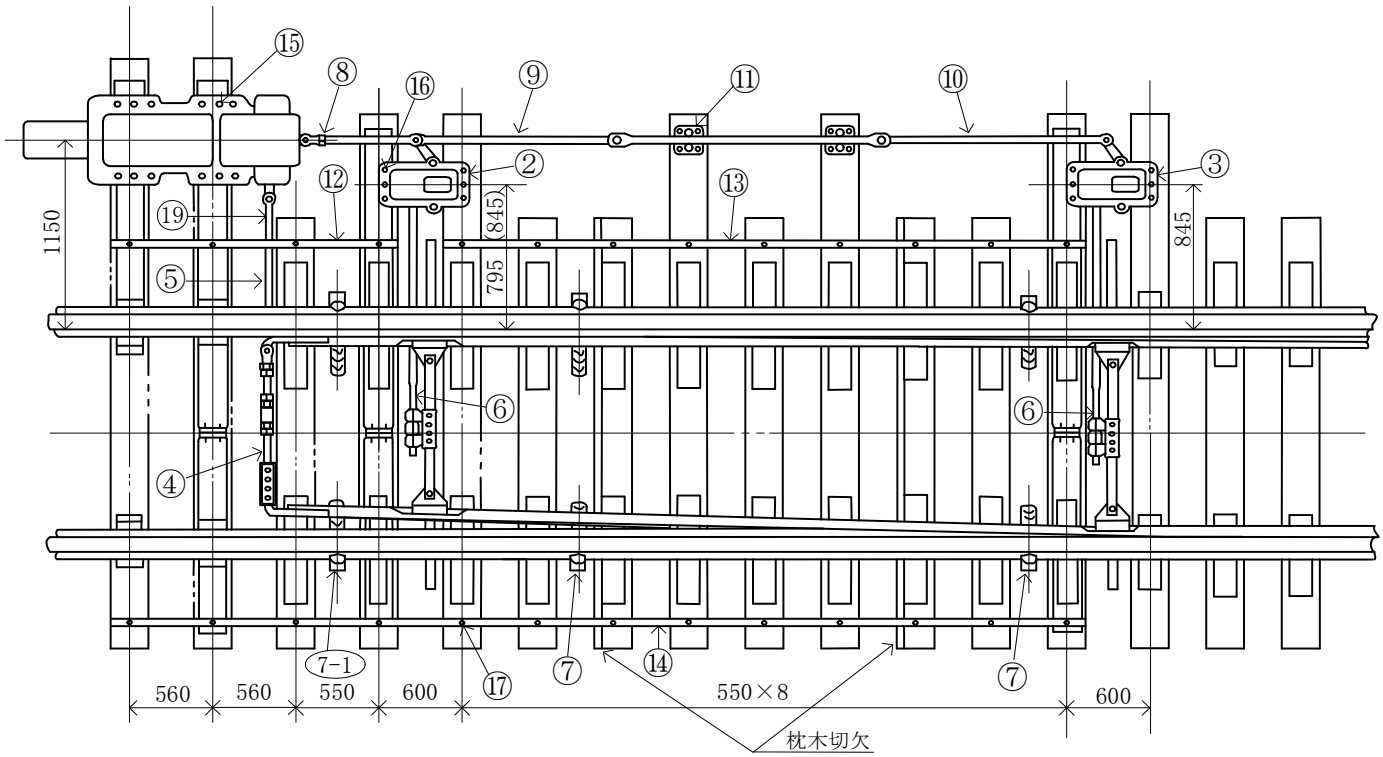

No.	品名	品形	仕様	数量	
2	エスケープクランク	B660-A		1	組
3	〃	B660-B		1	組
4	フロントロッド	B721-Q	E100-Q2N付	1	組
5	接続かん	D231-T1	ℓ=1190 f=0	1	本
6	スイッチアジャスタ	B355-E1	ℓ=1610 f=90	2	組
7	転てつ減摩器	B372-B		4	個
7-1	〃	B372-D		2	個
8	リンク	D231-Q	ℓ=765 f=0	1	本
9	〃	D231-S	ℓ=1470 f=0	1	本
10	〃	D231-R	ℓ=1670 f=0	1	本
11	ロッドキャリア	D300-A		1	組
12	枕木移動止		ℓ=1910	1	本
13	〃		ℓ=4640	1	本
14	〃		ℓ=6910	1	本
15	ツメボルト	F46-7		20	本
16	〃	F46-6		8	本
17	ねじくぎ	20×100		26	本
19	継手金具	D231-X1	ボルト共	1	個

新幹線普通分岐器用転てつ転換鎖錠装置据付用品

● 分岐器の種類･番数	60K 14#
● 電気転てつ機の種類	TS
● 電気転てつ機の取付位置	(左)1100 (両開き)

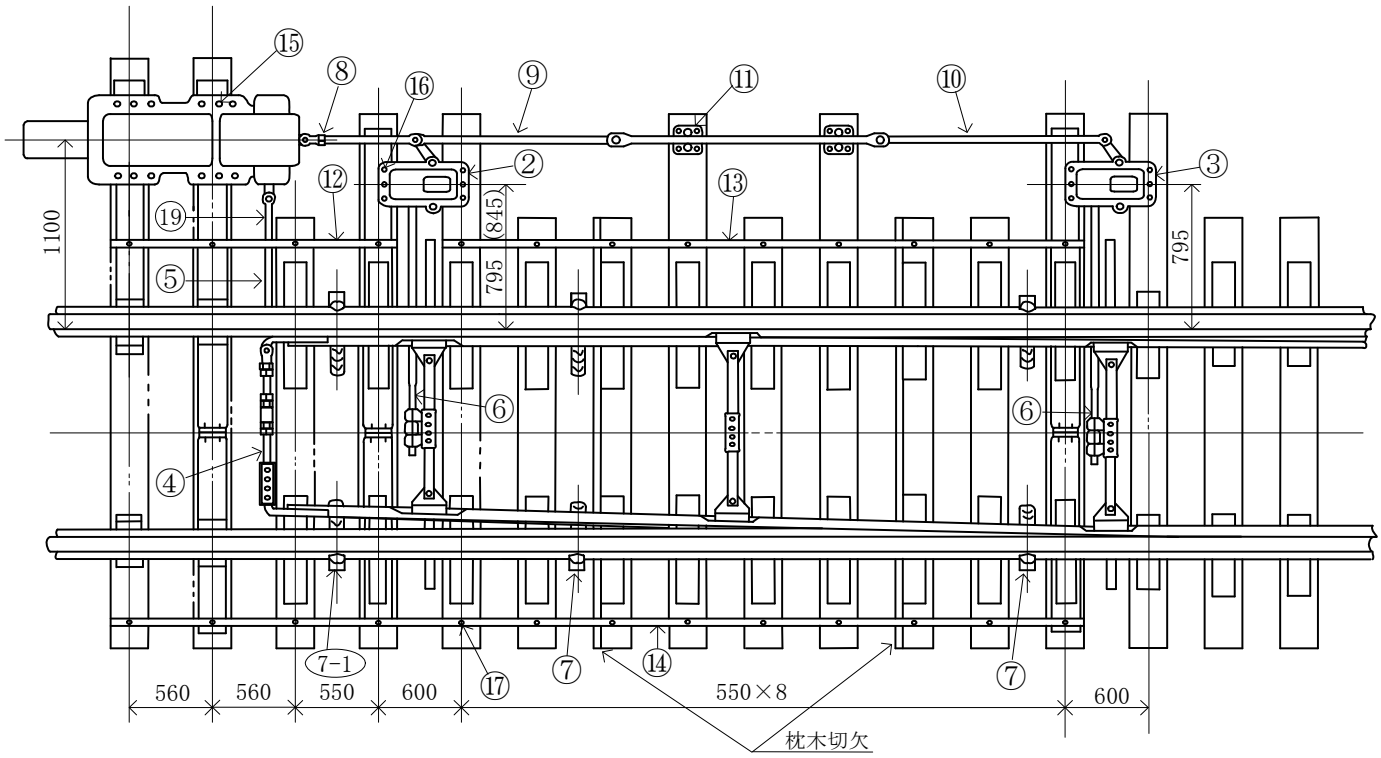

No.	品名	品形	仕様	数量	
2	エスケープクランク	B660-A		1	組
3	〃	B660-B		1	組
4	フロントロッド	B721-Q	E100-Q2N付	1	組
5	接続かん	D231-T1	ℓ=1140 f=0	1	本
6	スイッチアジャスタ	B355-E1	ℓ=1560 f=90	2	組
7	転てつ減摩器	B372-B		4	個
7-1	〃	B372-D		2	個
8	リンク	D231-Q	ℓ=765 f=0	1	本
9	〃	D231-S	ℓ=1470 f=0	1	本
10	〃	D231-R	ℓ=1670 f=0	1	本
11	ロッドキャリア	D300-A		1	組
12	枕木移動止		ℓ=1910	1	本
13	〃		ℓ=4640	1	本
14	〃		ℓ=6910	1	本
15	ツメボルト	F46-7		20	本
16	〃	F46-6		8	本
17	ねじくぎ	20×100		26	本
19	継手金具	D231-X1	ボルト共	1	個

新幹線普通分岐器用転てつ転換鎖錠装置据付用品

● 分岐器の種類･番数	60K 16#
● 電気転てつ機の種類	TS
● 電気転てつ機の取付位置	(左)1100

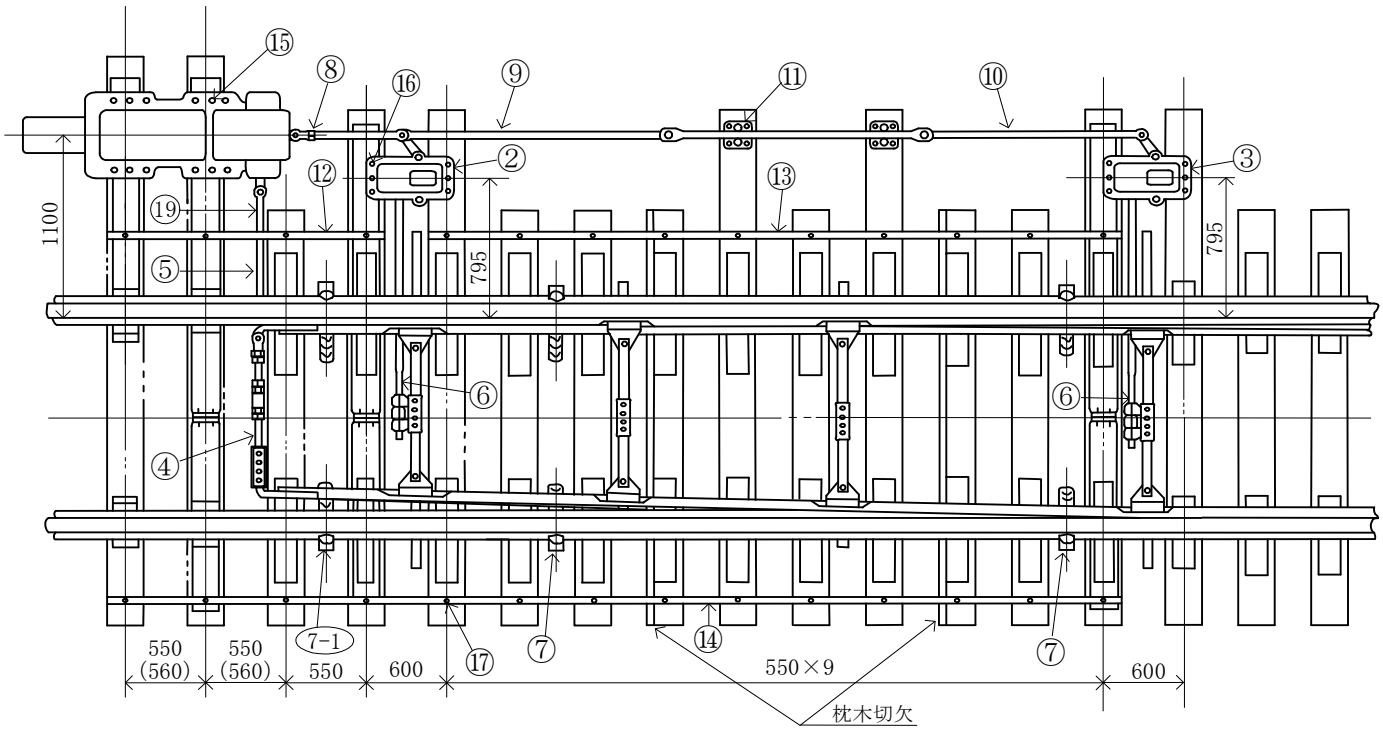

No.	品名	品形	仕様	数量	
2	エスケープクランク	B660-A		1	組
3	〃	B660-B		1	組
4	フロントロッド	B721-Q	E100-Q2N付	1	組
5	接続かん	D231-T1	ℓ=1140 f=0	1	本
6	スイッチアジャスタ	B355-E1	ℓ=1560 f=90	2	組
7	転てつ減摩器	B372-B		4	個
7-1	〃	B372-D		2	個
8	リンク	D231-Q	ℓ=765 f=0	1	本
9	〃	D231-S	ℓ=2030 f=0	1	本
10	〃	D231-R	ℓ=1660 f=0	1	本
11	ロッドキャリア	D300-A		1	組
12	枕木移動止		ℓ=1890	1	本
13	〃		ℓ=5190	1	本
14	〃		ℓ=7440	1	本
15	ツメボルト	F46-7		20	本
16	〃	F46-6		8	本
17	ねじくぎ	20×100		28	本
19	継手金具	D231-X1	ボルト共	1	個

新幹線可動クロッシング分岐器用転てつ転換鎖錠装置据付用品

● 分岐器の種類･番数	60K 16#
● 電気転てつ機の種類	TS
● 電気転てつ機の取付位置	1100（直線側取付）

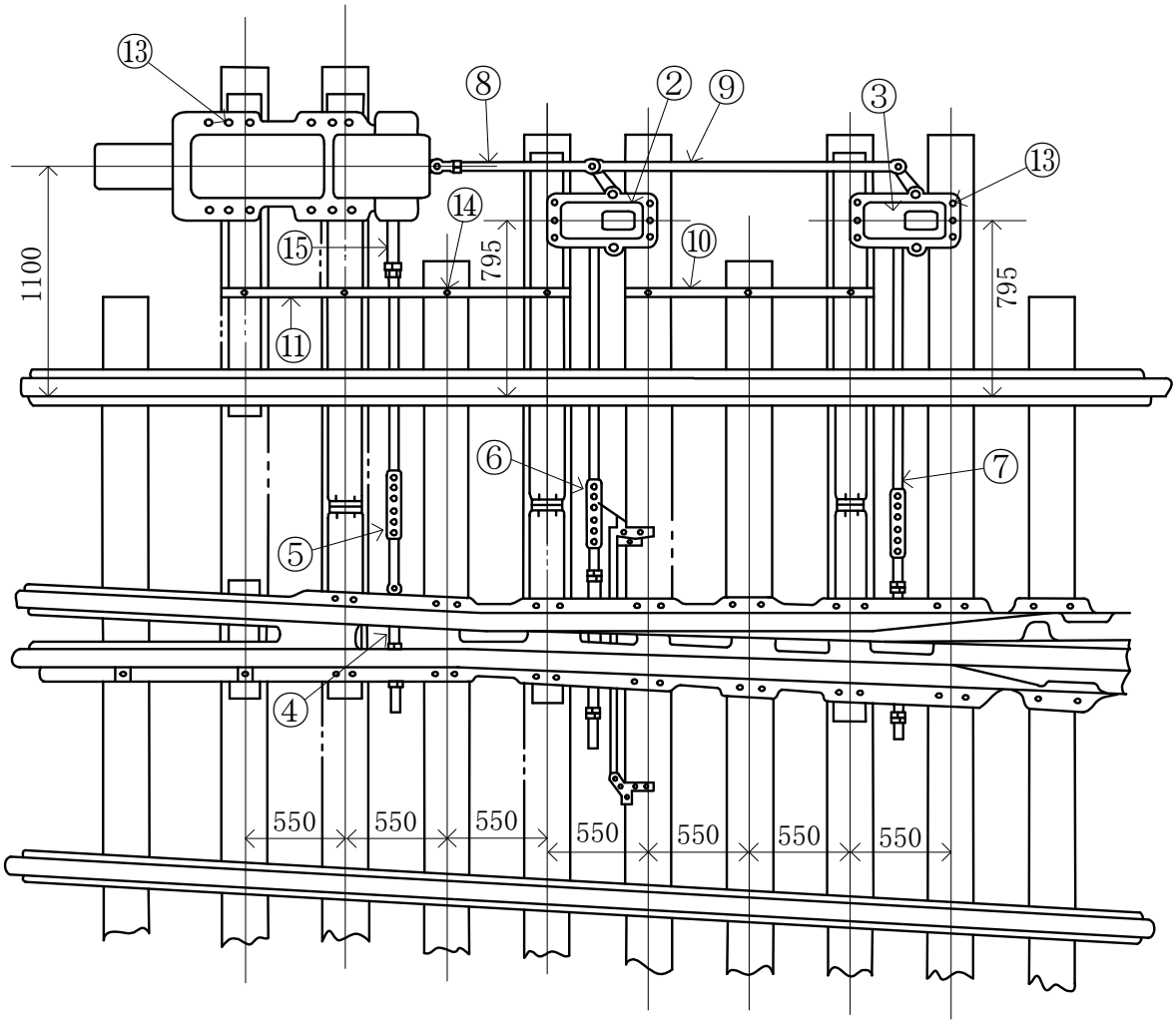

No.	品名	品形	仕様	数量	
2	エスケープクランク	B660-C		1	組
3	〃	B660-D		1	組
4	フロントロッド	B721-S		1	組
5	接続かん	D231-U1	ℓ=1970 f=0	1	本
6	スイッチアジャスタ	B355-F2	ℓ=1230 f=100	1	組
7	〃	〃	ℓ=1270 f=100	1	組
8	リンク	D231-Q	ℓ=830 f=0	1	本
9	〃	D231-R	ℓ=1490 f=0	1	本
10	枕木移動止		ℓ=1340	1	本
11	〃		ℓ=1890	1	本
13	ツメボルト	F46-7		20	本
14	ねじくぎ	20×100		7	本
15	継手金具	D231-Y1 又は Y3	ボルト共	1	個

新幹線普通分岐器用転てつ転換鎖錠装置据付用品

● 分岐器の種類･番数	60K 18#
● 電気転てつ機の種類	TS
● 電気転てつ機の取付位置	(左)1100

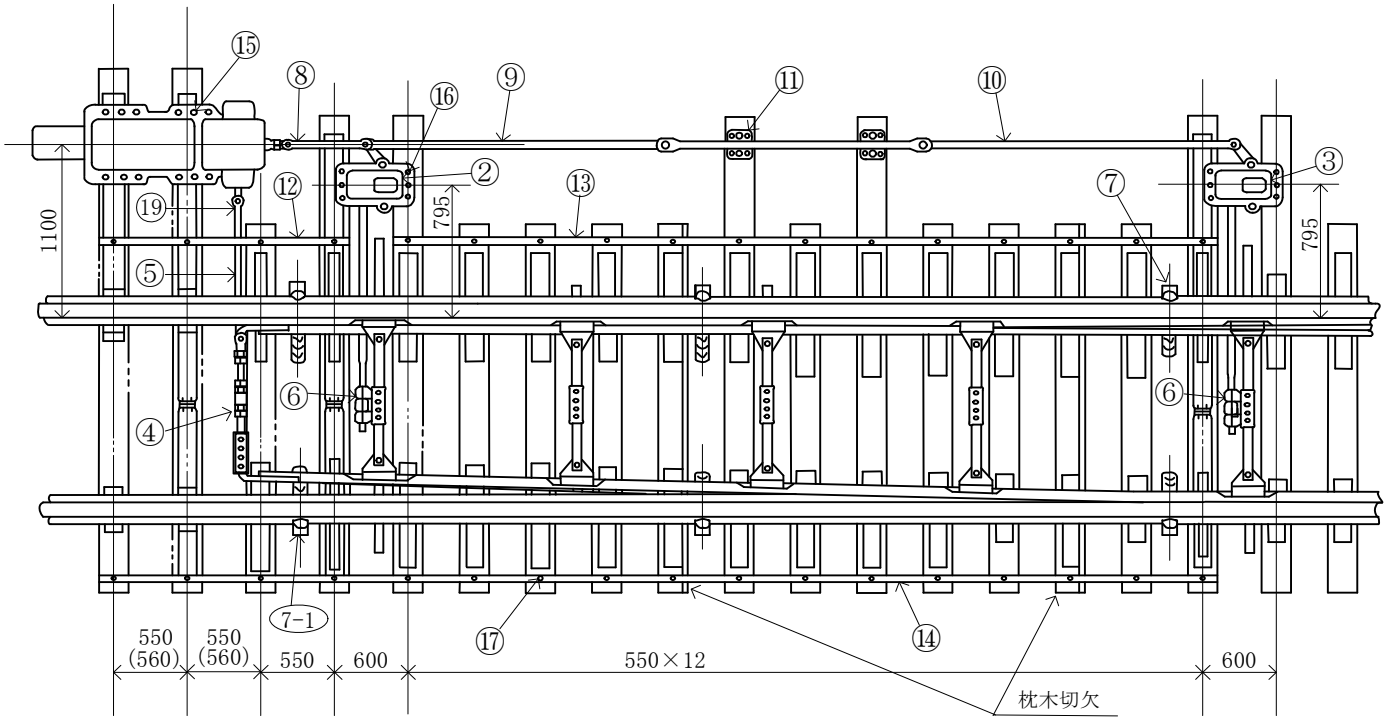

No.	品名	品形	仕様	数量	
2	エスケープクランク	B660-A		1	組
3	〃	B660-B		1	組
4	フロントロッド	B721-Q	E100-Q2N付	1	組
5	接続かん	D231-T1	ℓ=1140 f=0	1	本
6	スイッチアジャスタ	B355-E1	ℓ=1560 f=90	2	組
7	転てつ減摩器	B372-B		4	個
7-1	〃	B372-D		2	個
8	リンク	D231-Q	ℓ=765 f=0	1	本
9	〃	D231-S	ℓ=2580 f=0	1	本
10	〃	D231-R	ℓ=2760 f=0	1	本
11	ロッドキャリア	D300-A		1	組
12	枕木移動止		ℓ=1890	1	本
13	〃		ℓ=6840	1	本
14	〃		ℓ=9090	1	本
15	ツメボルト	F46-7		20	本
16	〃	F46-6		8	本
17	ねじくぎ	20×100		34	本
19	継手金具	D231-X1	ボルト共	1	個

新幹線可動クロッシング分岐器用転てつ転換鎖錠装置据付用品

● 分岐器の種類･番数	60K 18#
● 電気転てつ機の種類	TS
● 電気転てつ機の取付位置	1100（直線側取付）

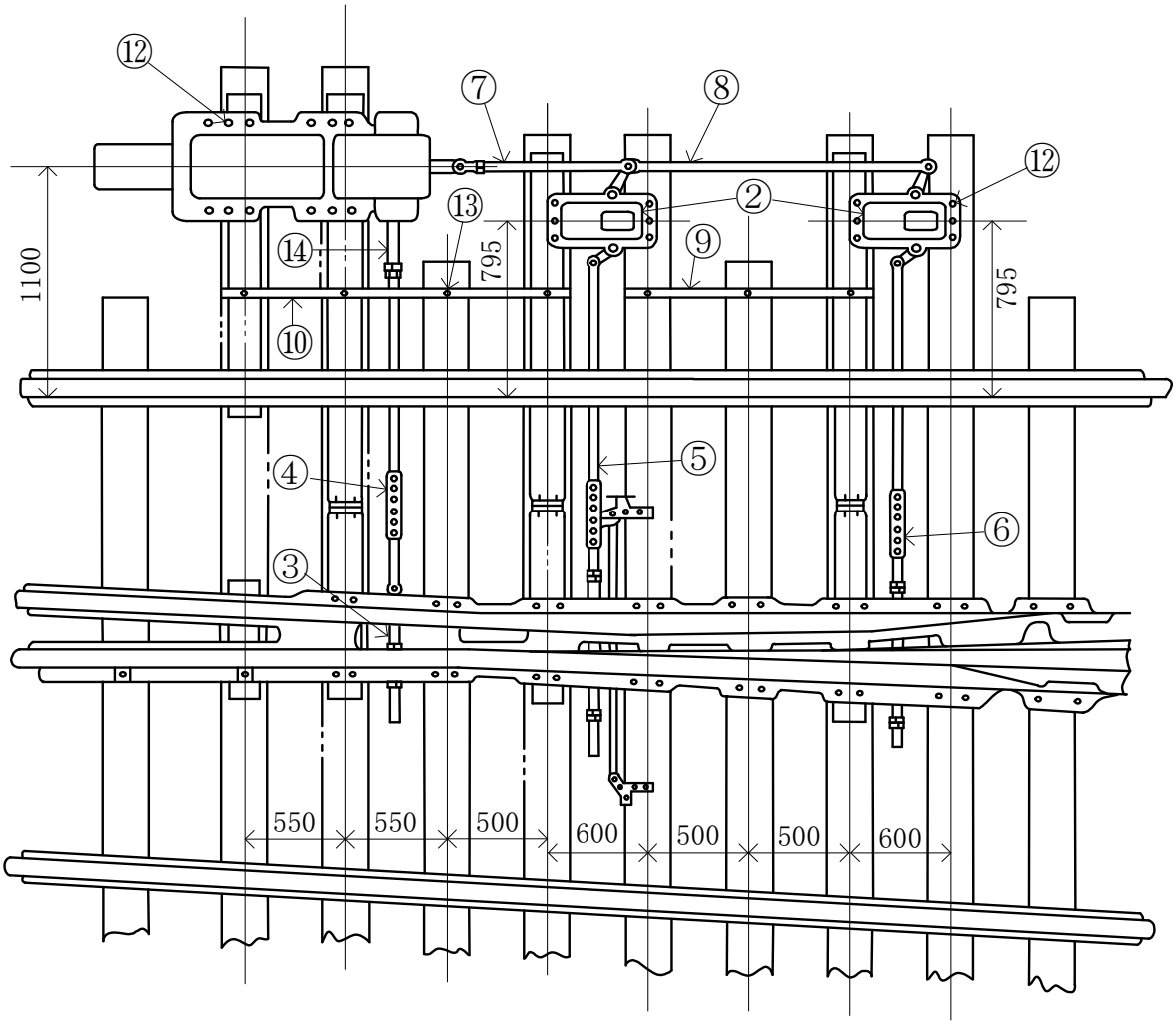

No.	品名	品形	仕様	数量	
2	エスケープクランク	B660-D		2	組
3	フロントロッド	B721-S		1	組
4	接続かん	D231-U1	ℓ=1970 f=0	1	本
5	スイッチアジャスタ	B355-F2	ℓ=1230 f=100	1	組
6	〃	〃	ℓ=1270 f=100	1	組
7	リンク	D231-Q	ℓ=800 f=0	1	本
8	〃	D231-R	ℓ=1440 f=0	1	本
9	枕木移動止		ℓ=1240	1	本
10	〃		ℓ=1840	1	本
11	ツメボルト	F46-7		20	本
13	ねじくぎ	20×100		7	本
14	継手金具	D231-Y1 又は Y3	ボルト共	1	個